Profilmesser Nr. 0 - 11 40mm SP-Stahl und HS

www.pfundt-berlin.com

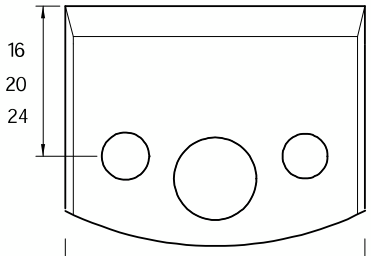

Nr.0

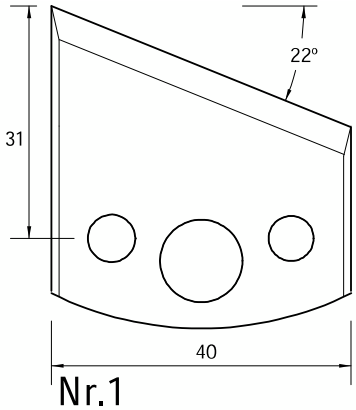

Nr.1

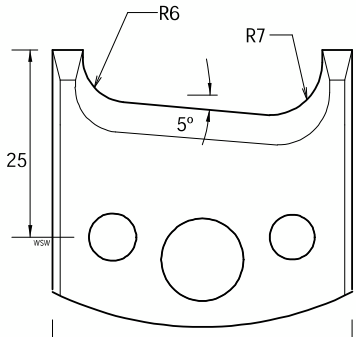

Nr.2

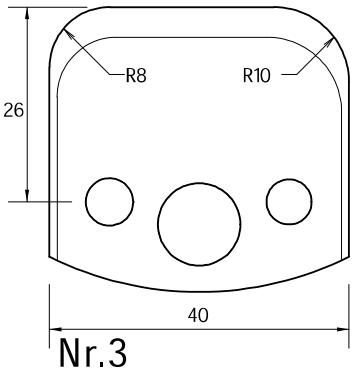

Nr.3

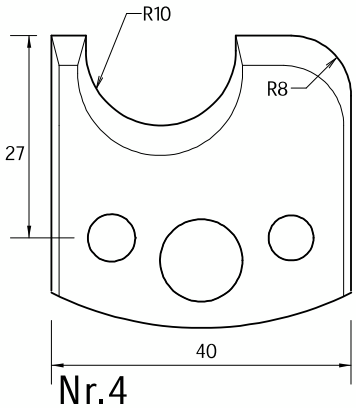

Nr.4

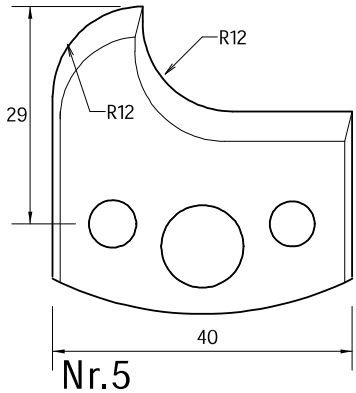

Nr.5

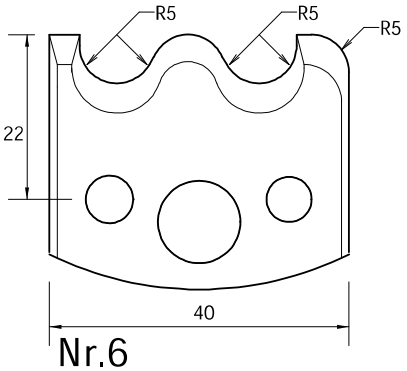

Nr.6

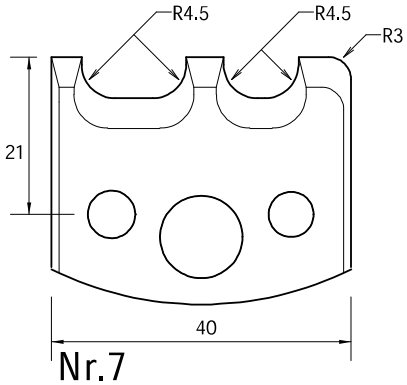

Nr.7

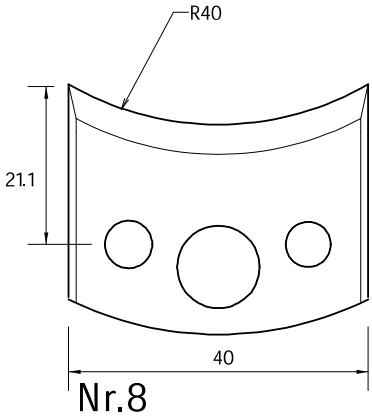

Nr.8

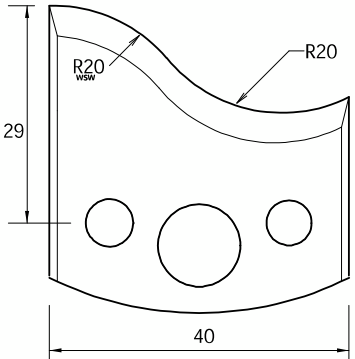

Nr.9

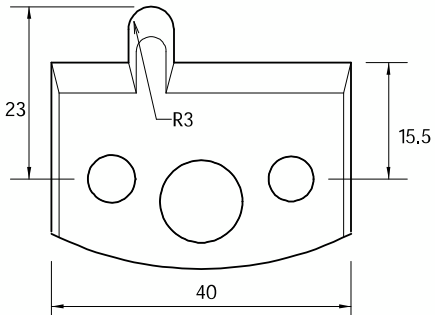

Nr.10

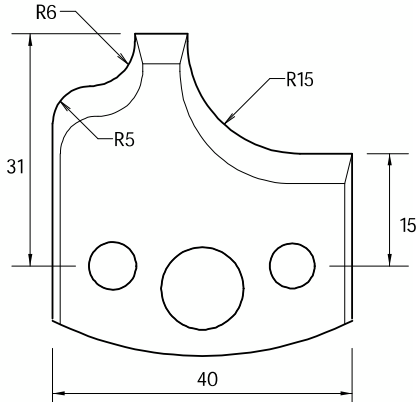

Nr.11

www.pfundt-berlin.com

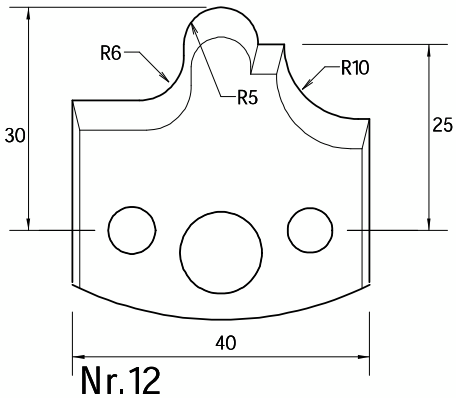

Nr.12

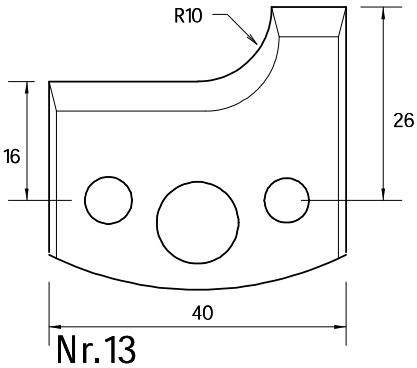

Nr.13

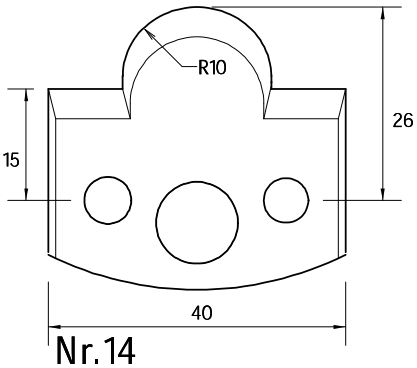

Nr.14

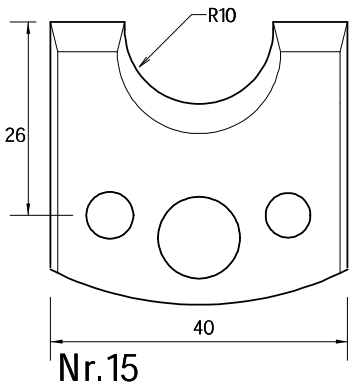

Nr.15

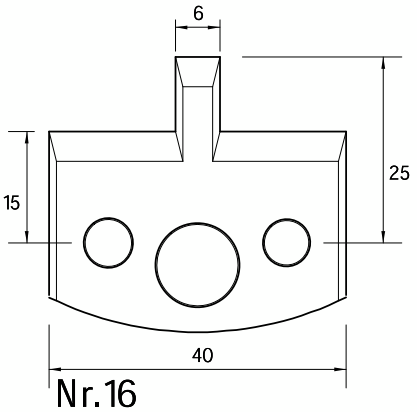

Nr.16

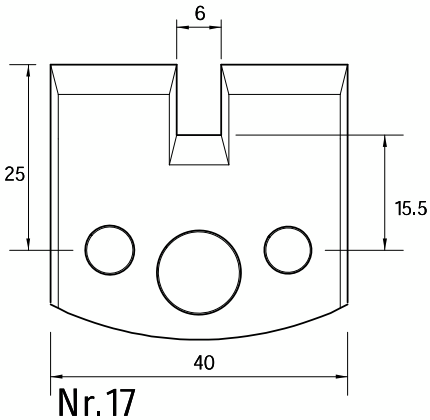

Nr.17

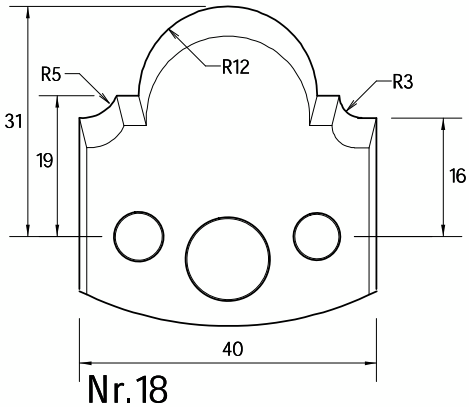

Nr.18

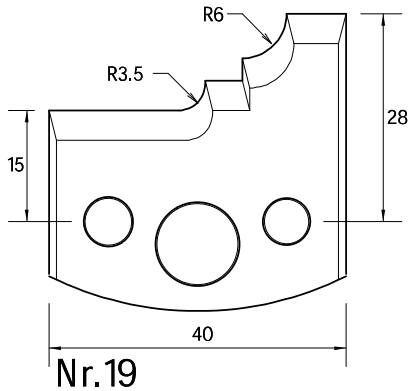

Nr.19

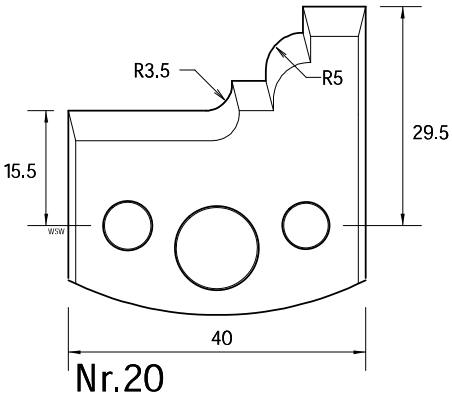

Nr.20

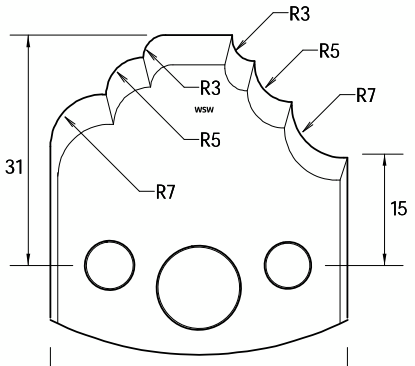

Nr.21

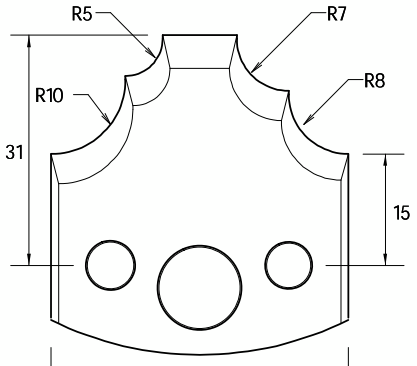

Nr.22

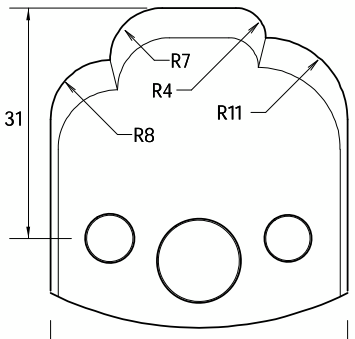

Nr.23

Profilmesser Nr. 24 - 35 40mm SP-Stahl und HS

www.pfundt-berlin.com

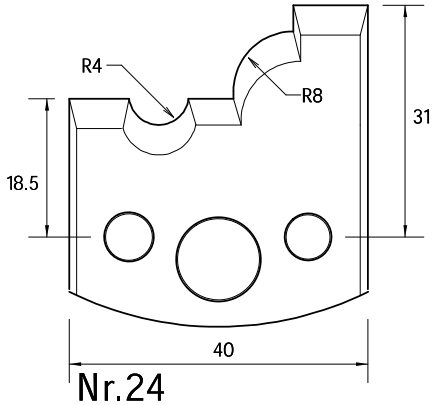

Nr.24

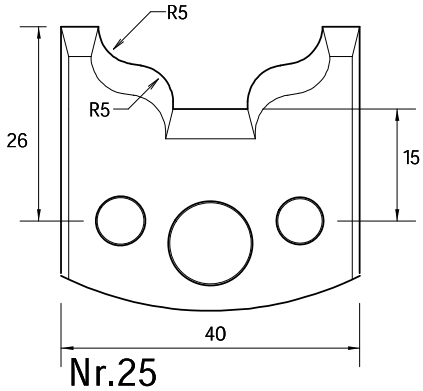

Nr.25

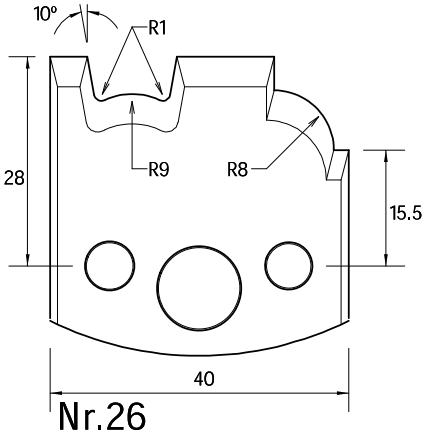

Nr.26

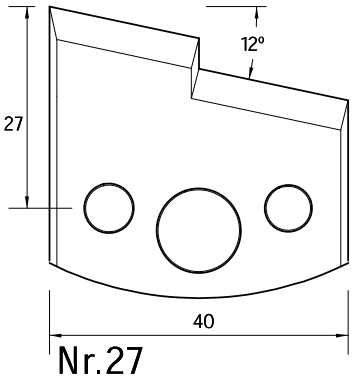

Nr.27

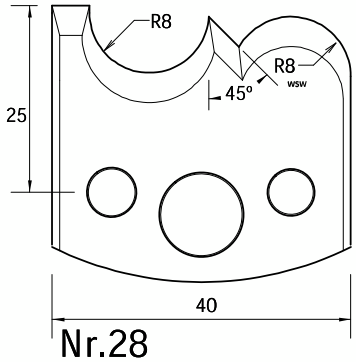

Nr.28

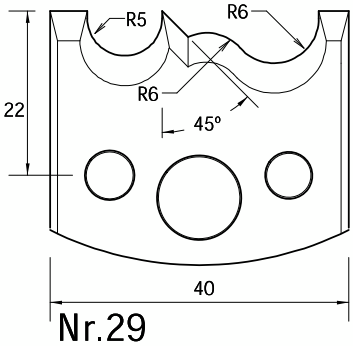

Nr.29

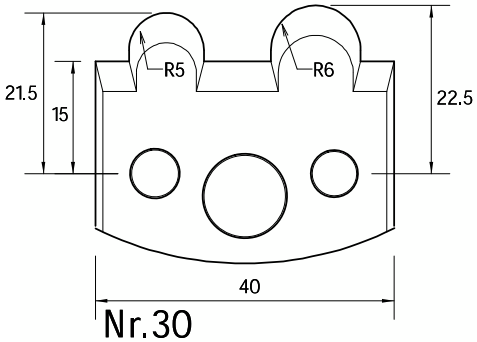

Nr.30

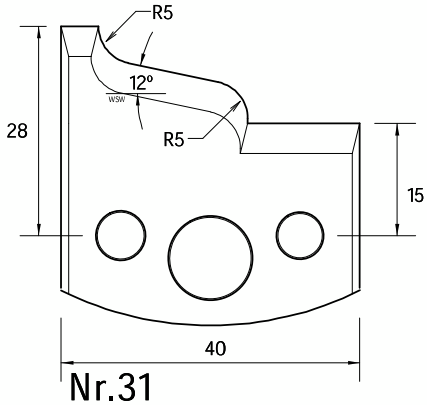

Nr.31

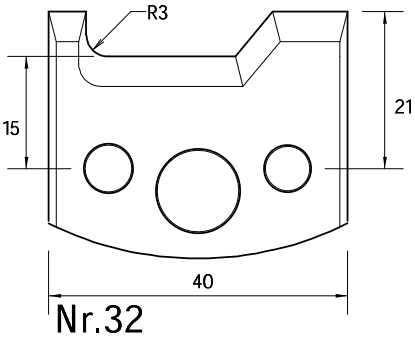

Nr.32

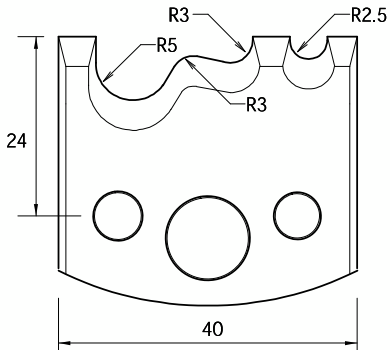

Nr.33

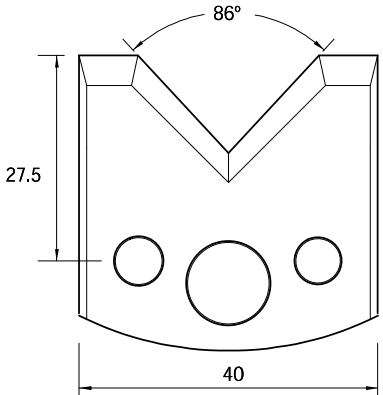

Nr.34

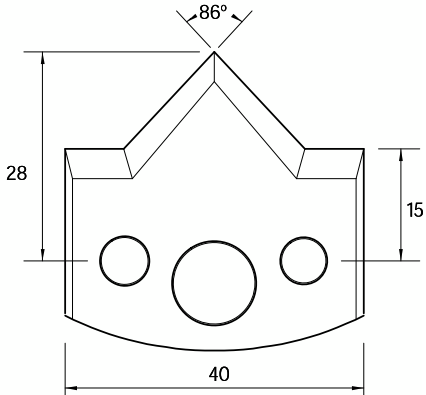

Nr.35

www.pfundt-berlin.com

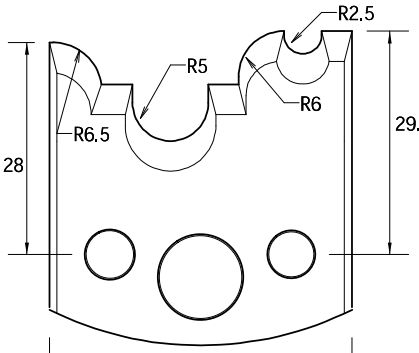

Nr.36

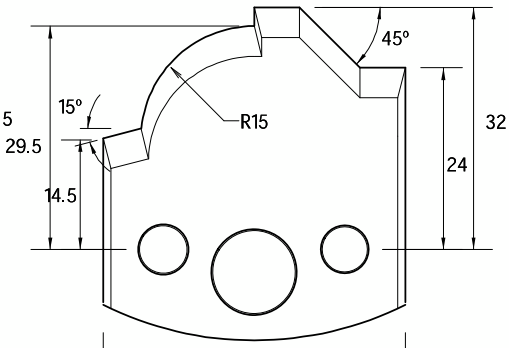

Nr.37

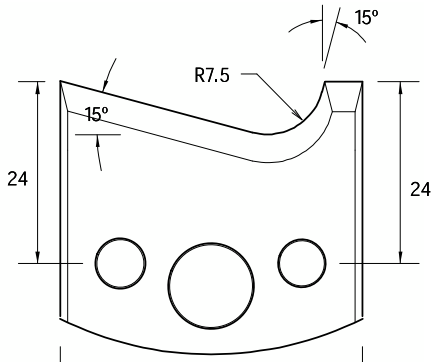

Nr.38

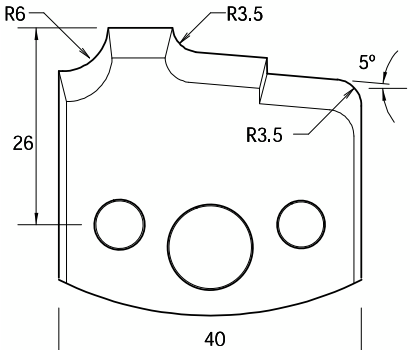

Nr.39

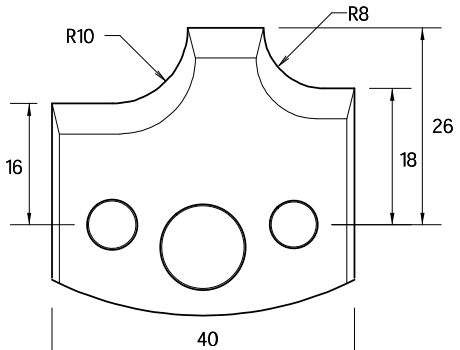

Nr.40

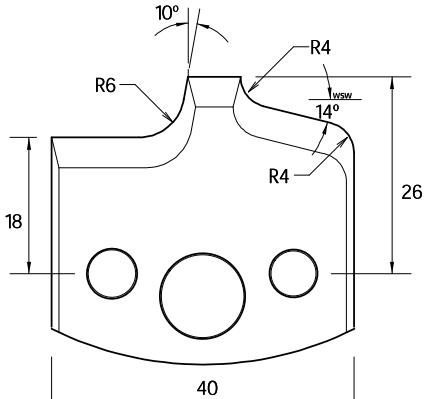

Nr.41

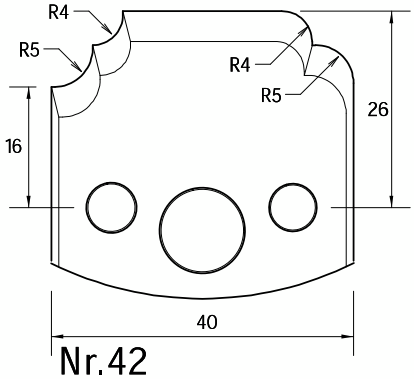

Nr.42

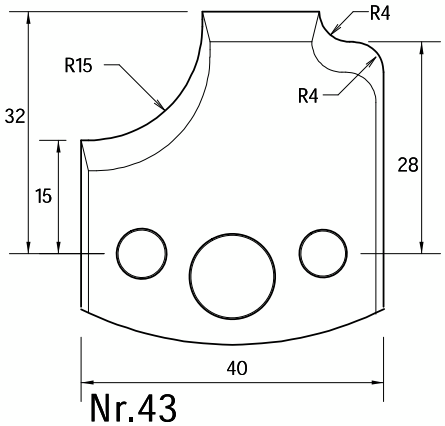

Nr.43

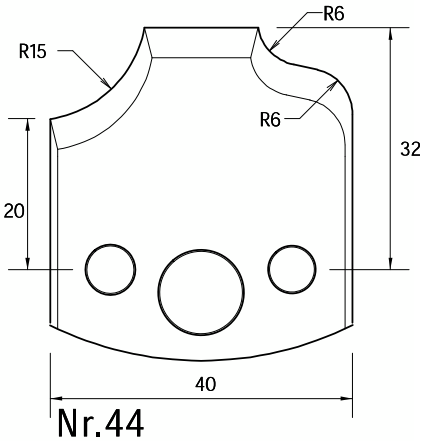

Nr.44

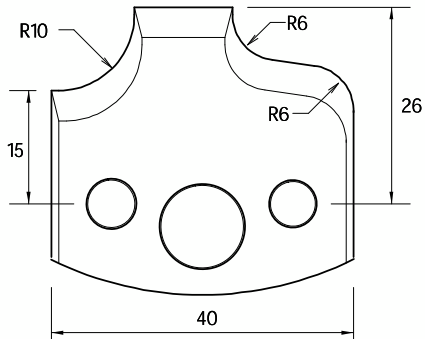

Nr.45

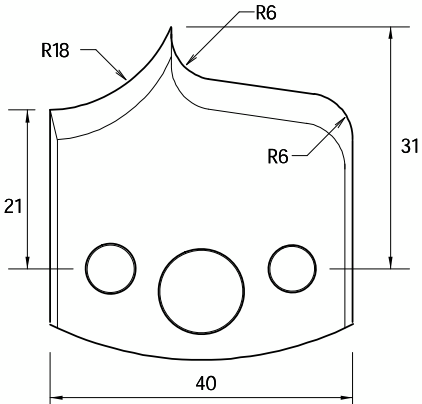

Nr.46

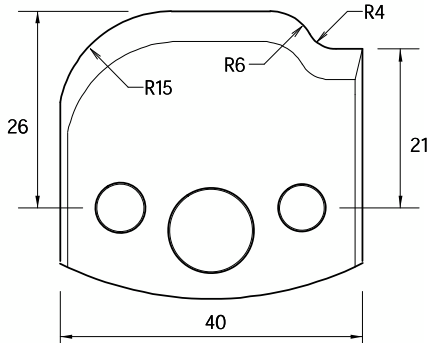

Nr.47

Profilmesser Nr. 48 - 59 40mm SP-Stahl und HS

www.pfundt-berlin.com

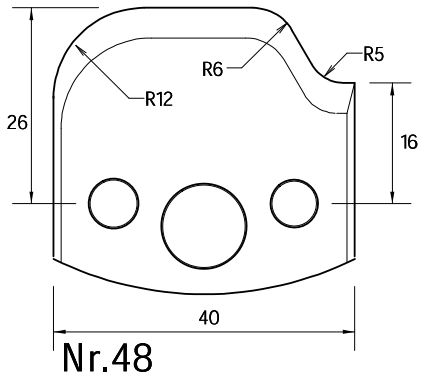

Nr.48

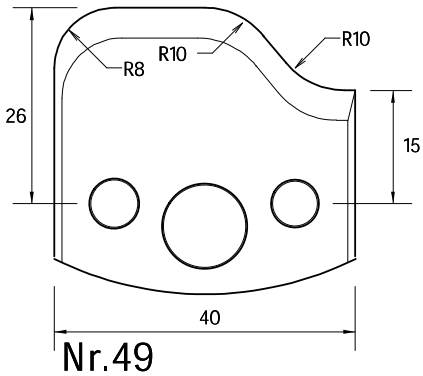

Nr.49

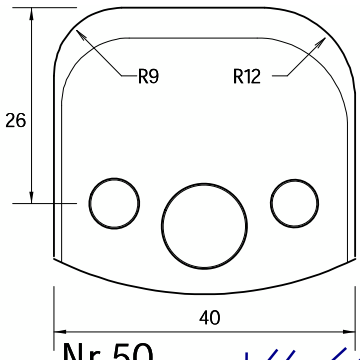

Nr.50

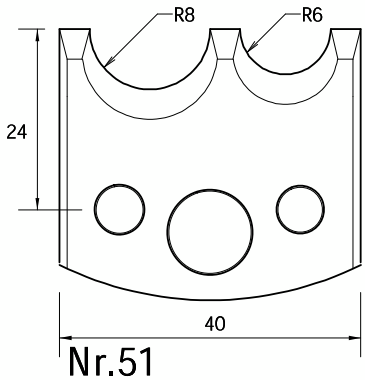

Nr.51

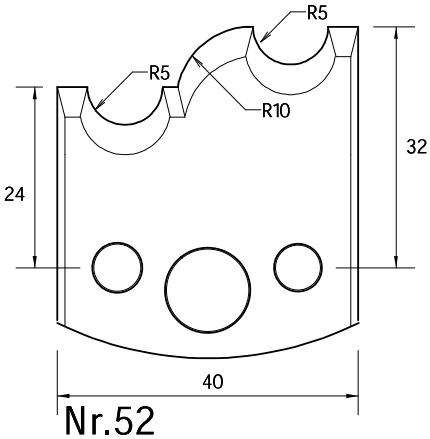

Nr.52

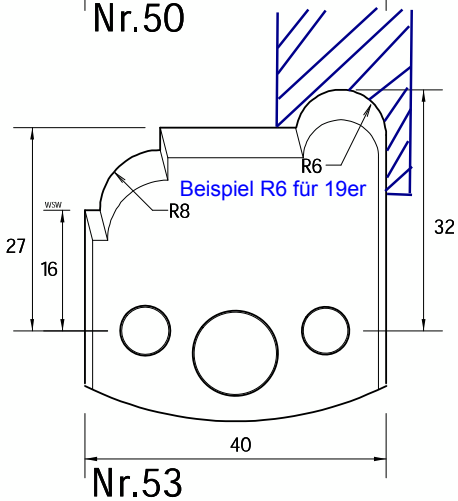

Nr.53

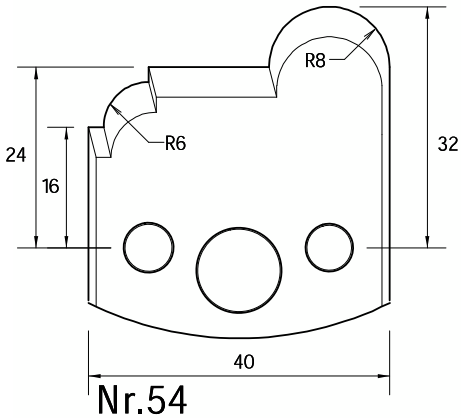

Nr.54

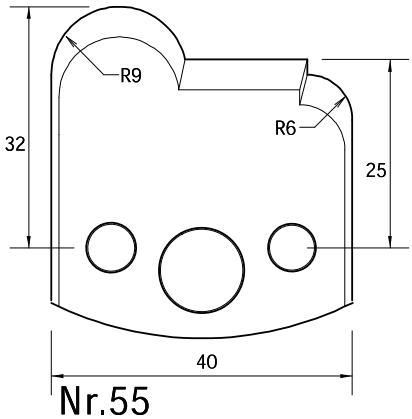

Nr.55

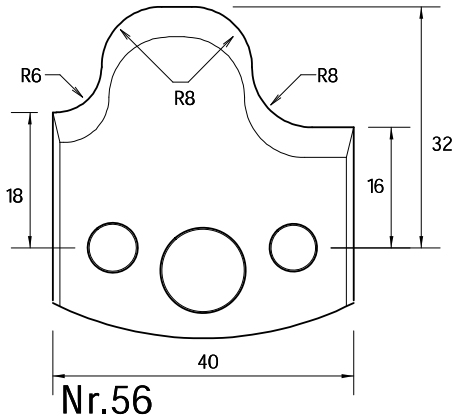

Nr.56

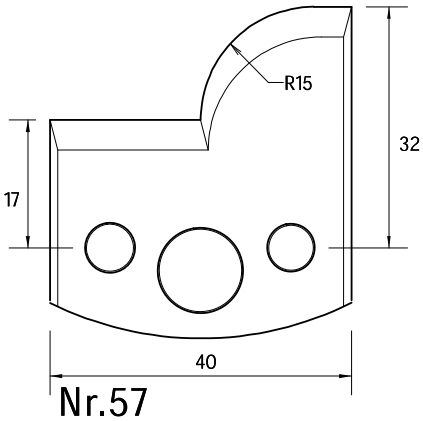

Nr.57

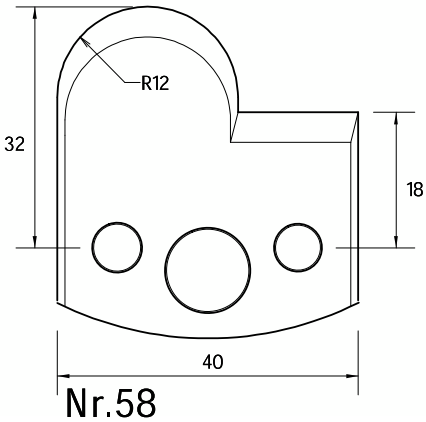

Nr.58

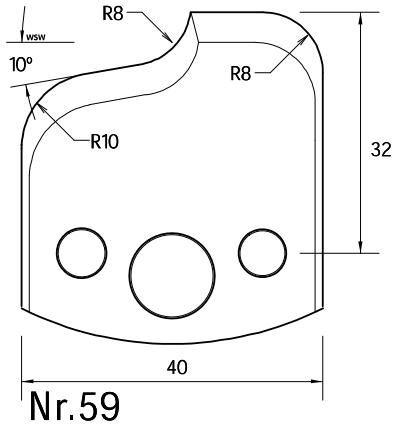

Nr.59

www.pfundt-berlin.com

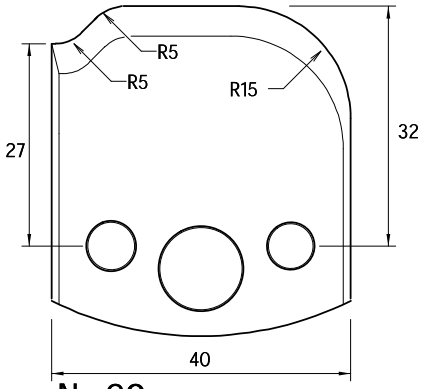

Nr.60

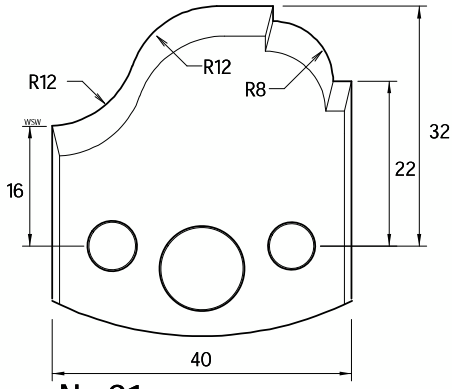

Nr.61

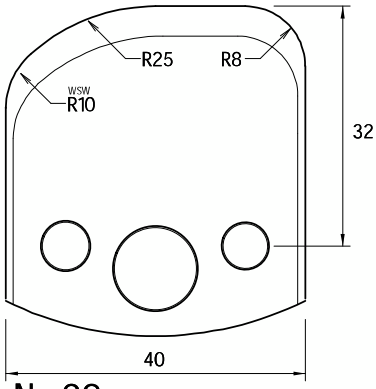

Nr.62

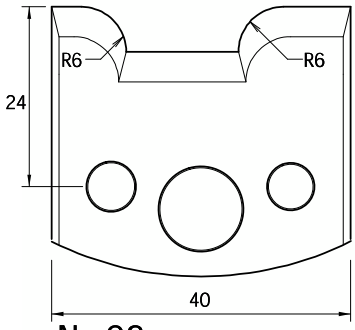

Nr.63

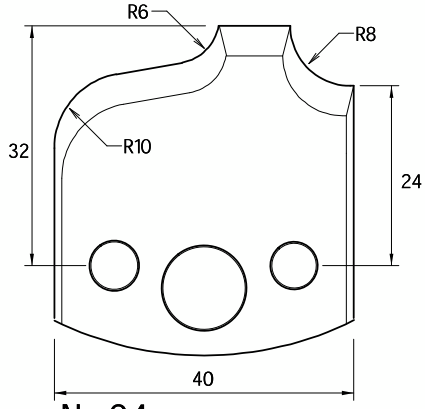

Nr.64

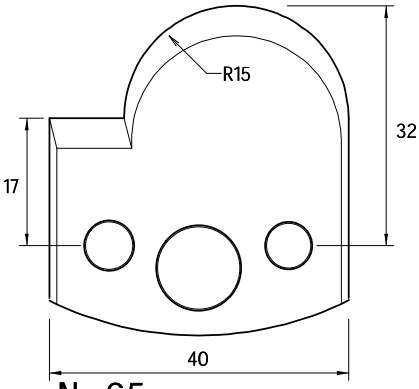

Nr.65

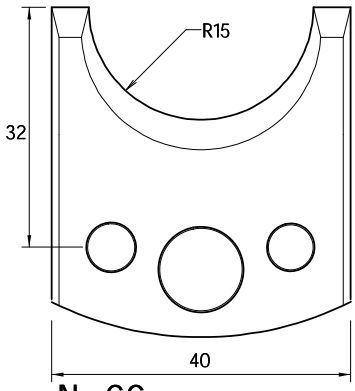

Nr.66

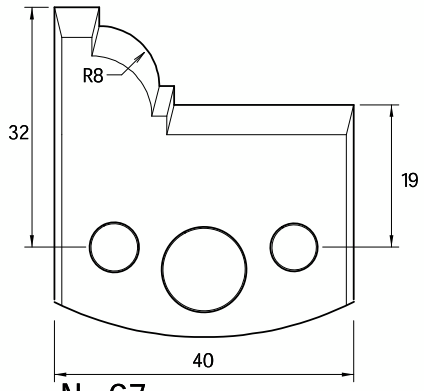

Nr.67

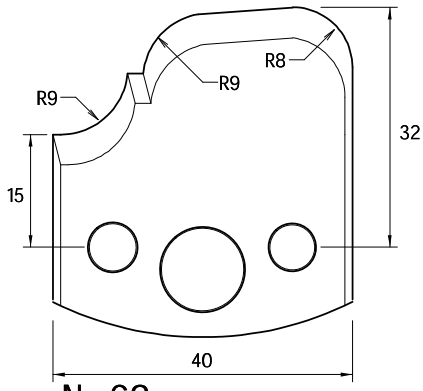

Nr.68

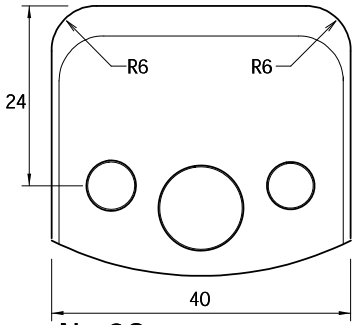

Nr.69

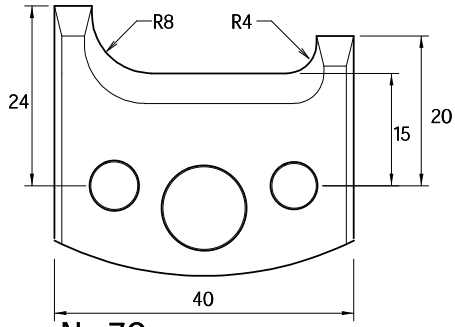

Nr.70

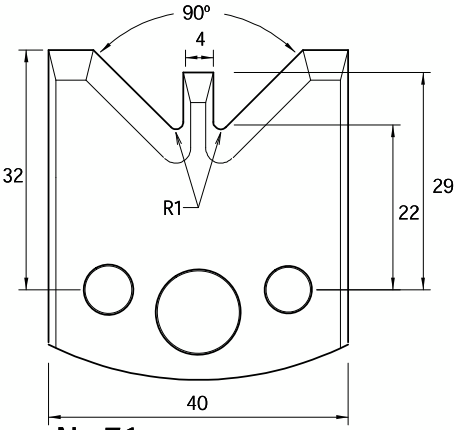

Nr.71

Profilmesser Nr. 72 - 83 40mm SP-Stahl und HS

www.pfundt-berlin.com

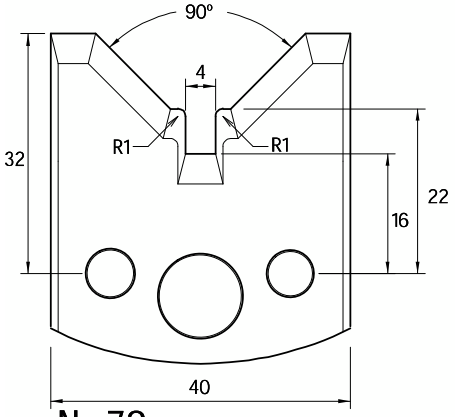

Nr.72

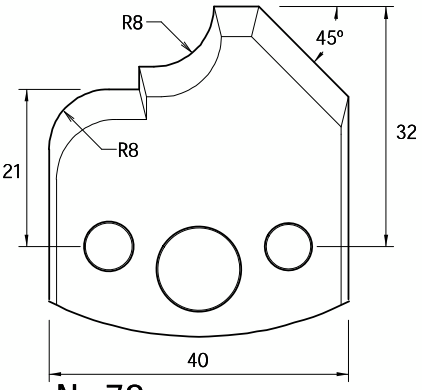

Nr.73

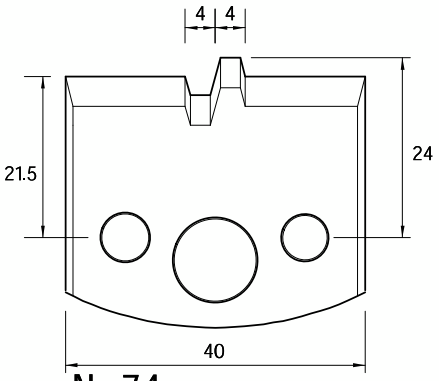

Nr.74

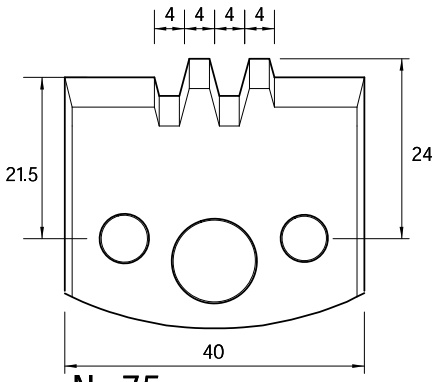

Nr.75

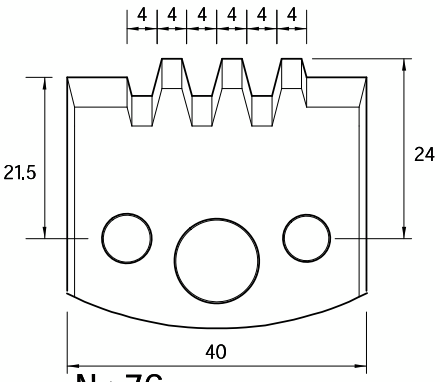

Nr.76

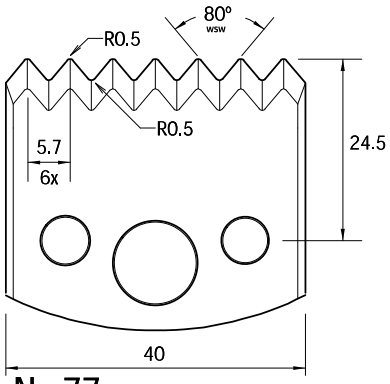

Nr.77

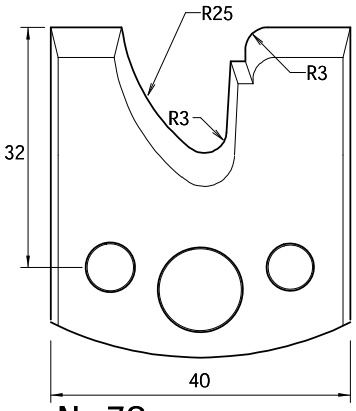

Nr.78

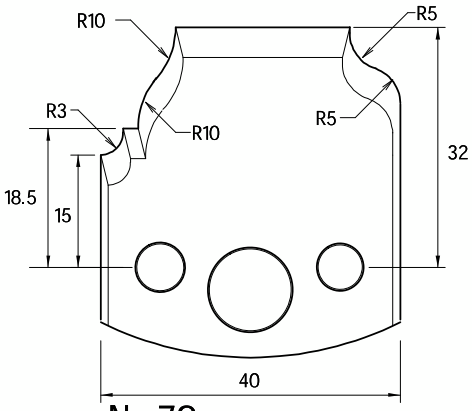

Nr.79

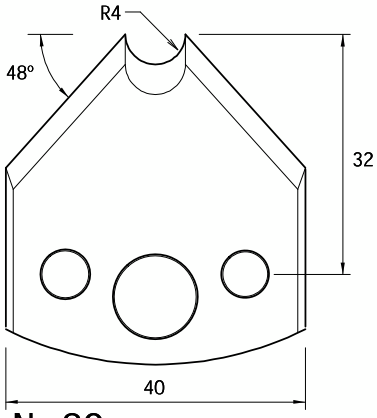

Nr.80

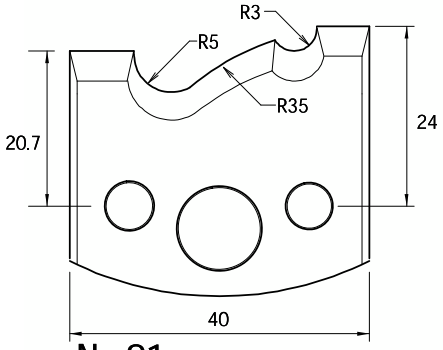

Nr.81

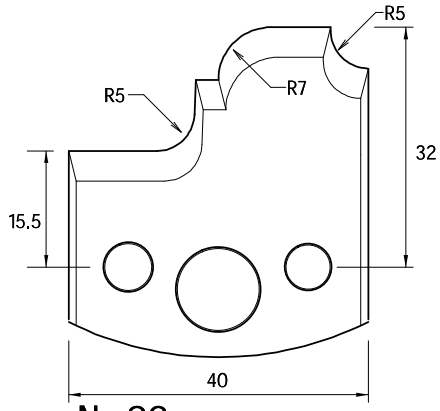

Nr.82

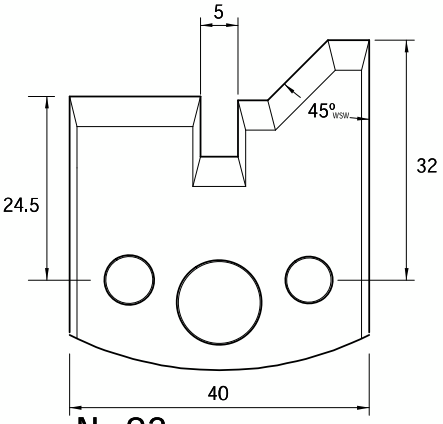

Nr.83

www.pfundt-berlin.com

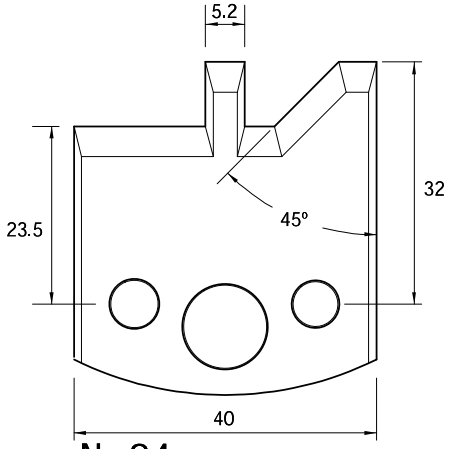

Nr.84

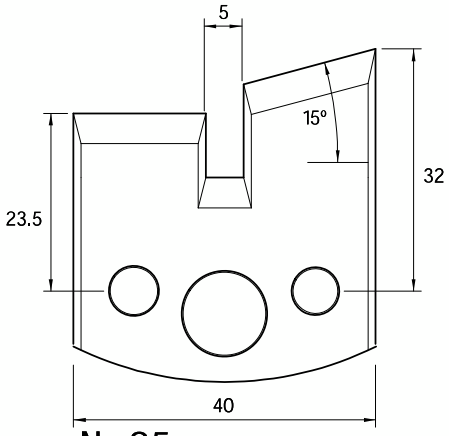

Nr.85

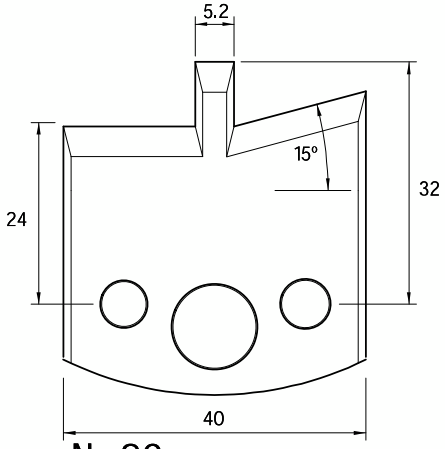

Nr.86

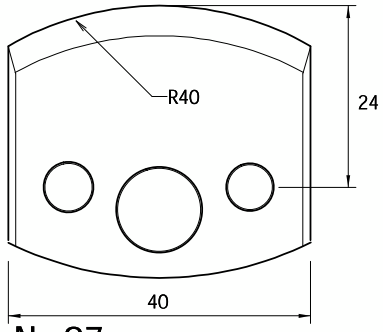

Nr.87

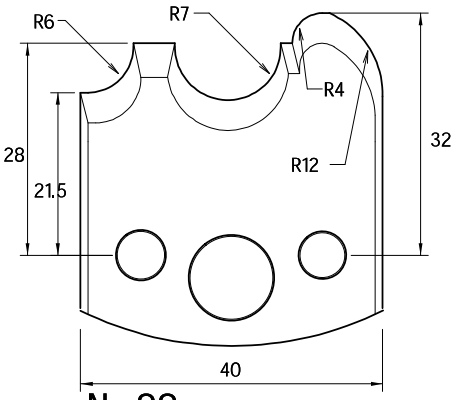

Nr.88

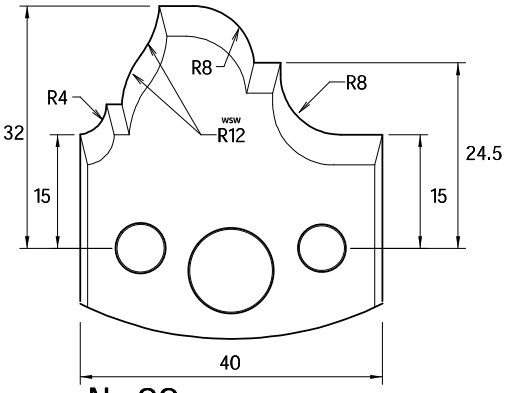

Nr.89

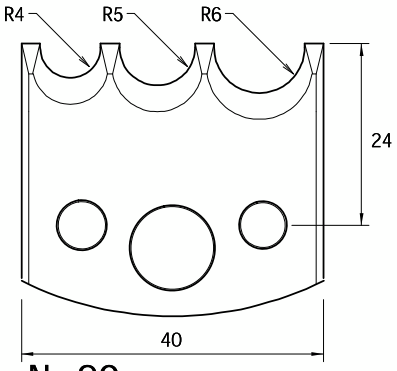

Nr.90

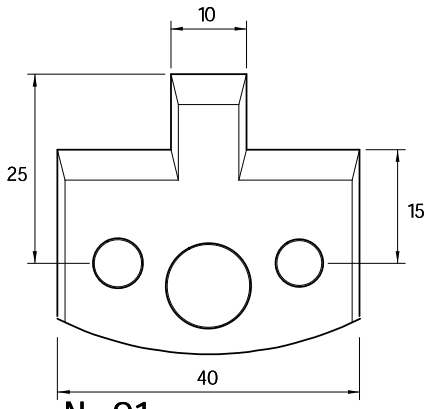

Nr.91

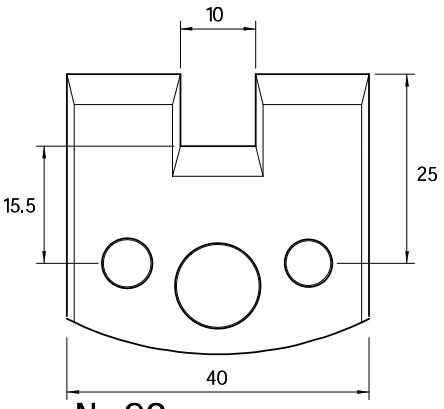

Nr.92

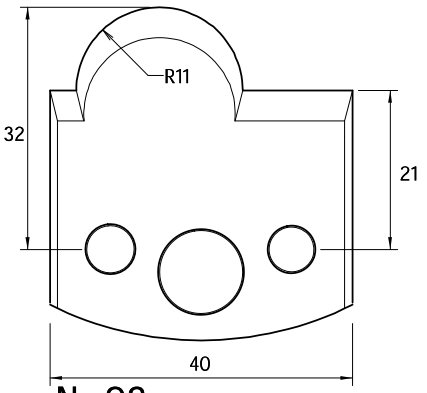

Nr.93

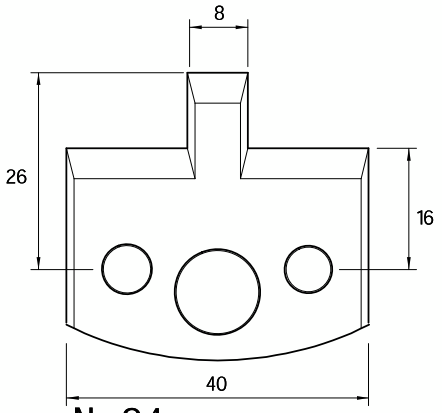

Nr.94

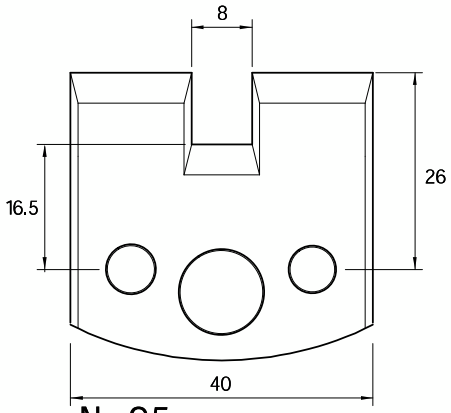

Nr.95

Profilmesser Nr. K1 - 107 40mm SP-Stahl und HS

www.pfundt-berlin.com

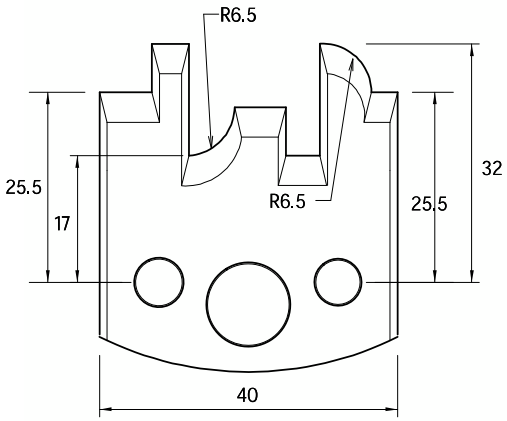

Konterprofil Nr.1

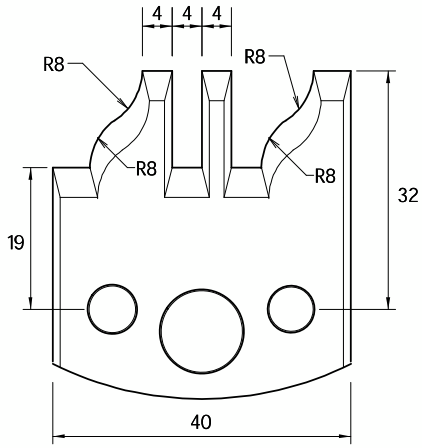

Konterprofil Nr.2

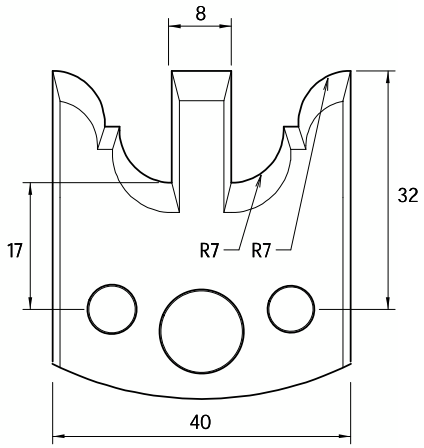

Konterprofil Nr.3

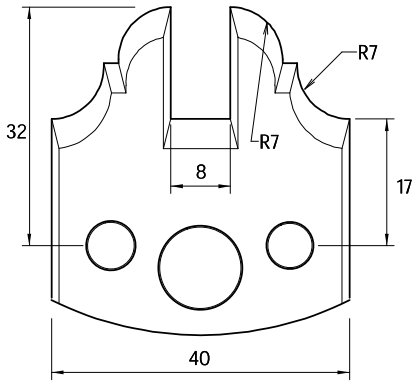

Konterprofil Nr.4

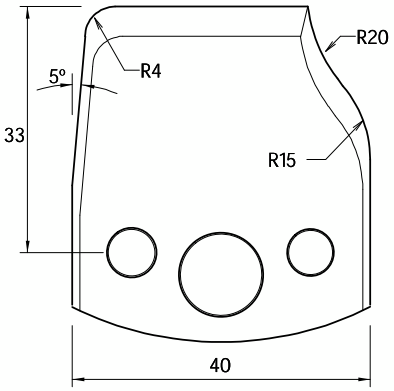

Abplattprofil

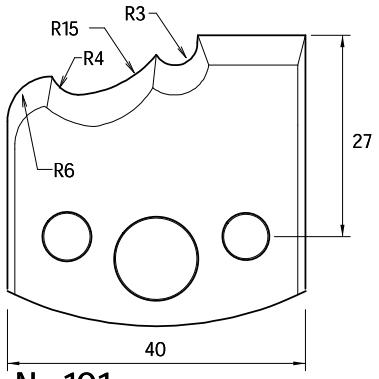

Nr.101

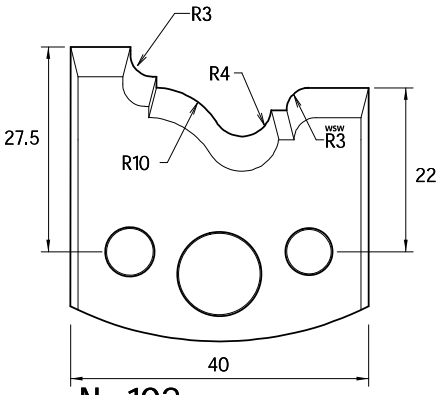

Nr.102

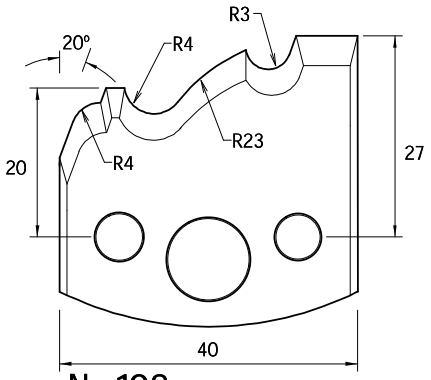

Nr.103

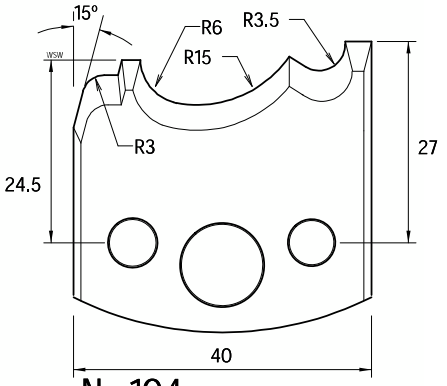

Nr.104

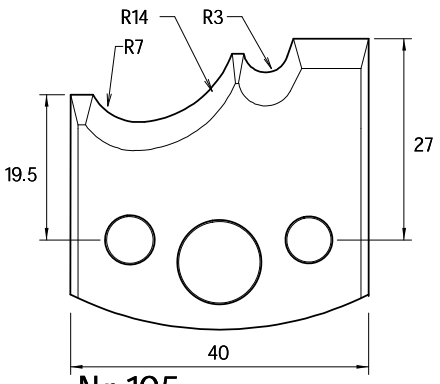

Nr.105

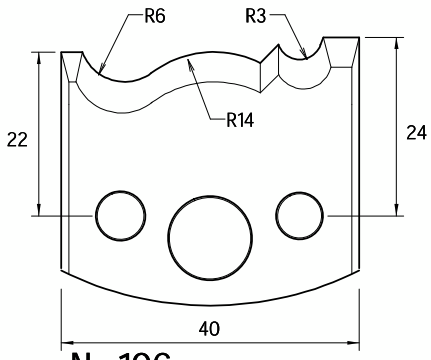

Nr.106

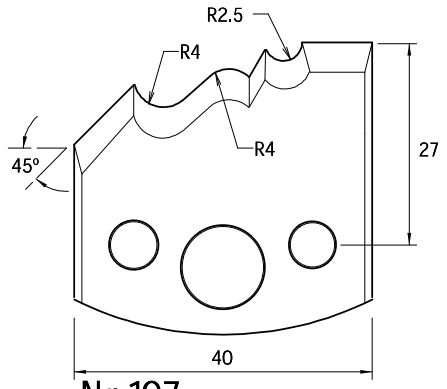

Nr.107

www.pfundt-berlin.com

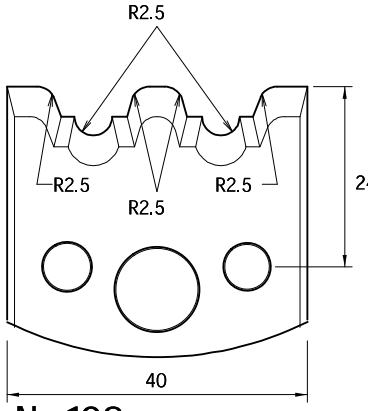

Nr.108

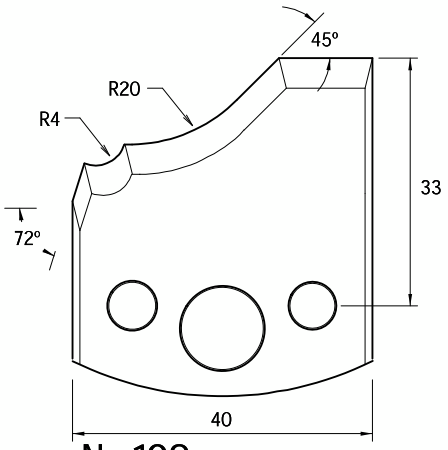

Nr.109

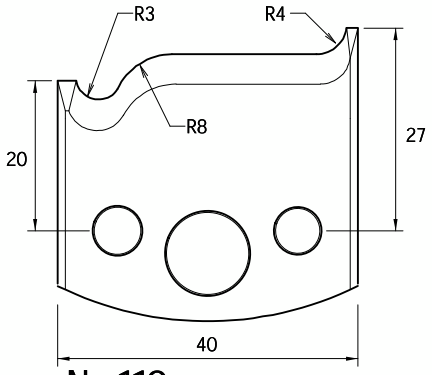

Nr.110

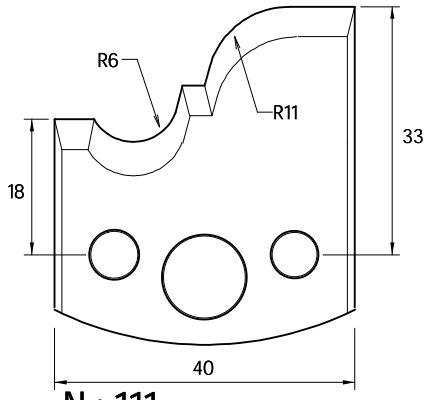

Nr.111

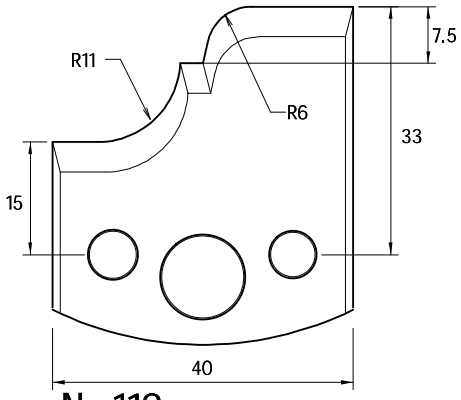

Nr.112

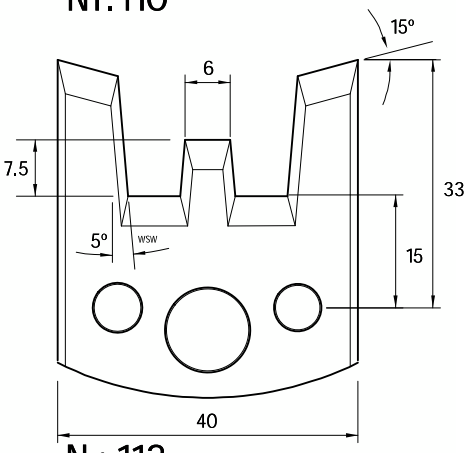

Nr.113

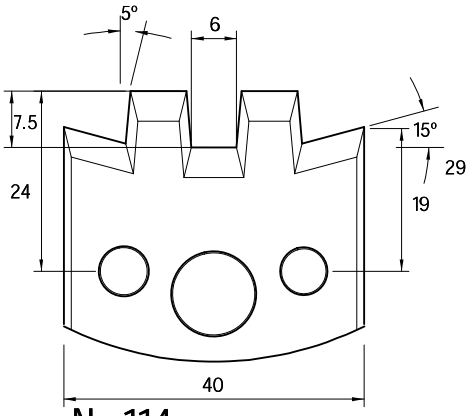

Nr.114

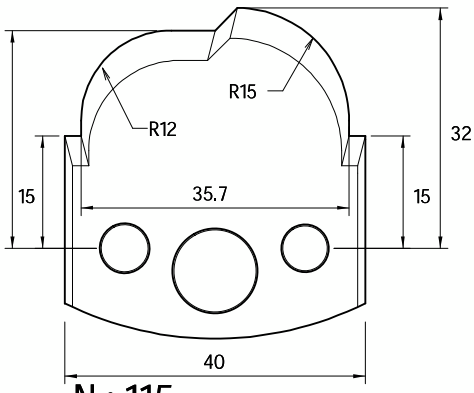

Nr.115

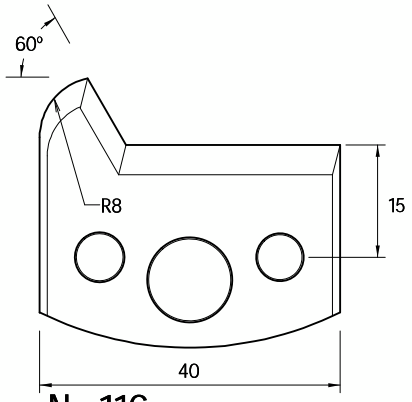

Nr.116

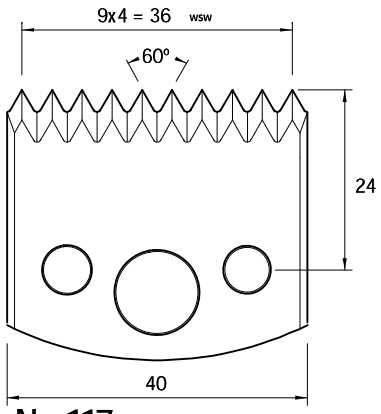

Nr.117

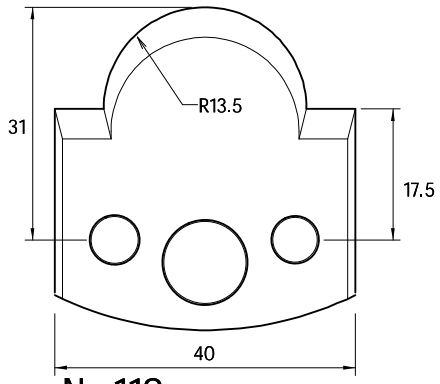

Nr.118

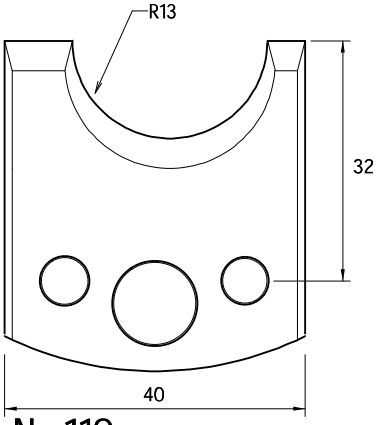

Nr.119

Profilmesser Nr. 120 - 191 40mm SP-Stahl und HS

www.pfundt-berlin.com

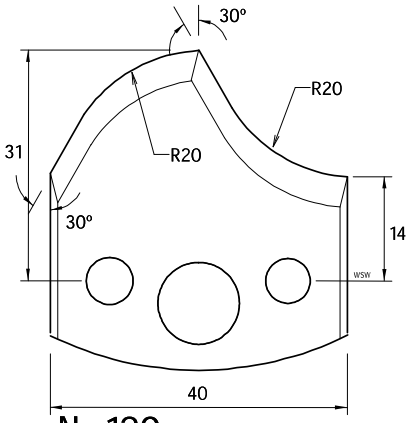

Nr.120

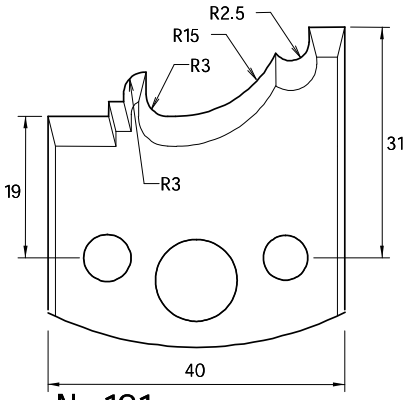

Nr.121

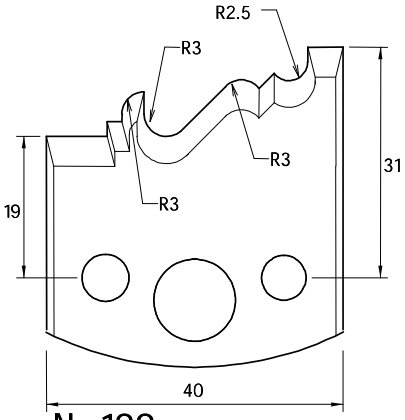

Nr.122

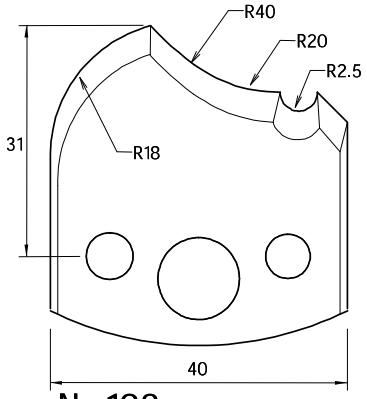

Nr.123

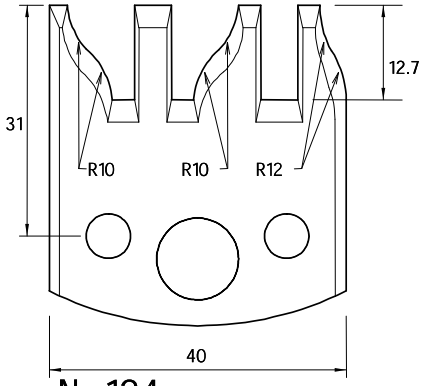

Nr.124

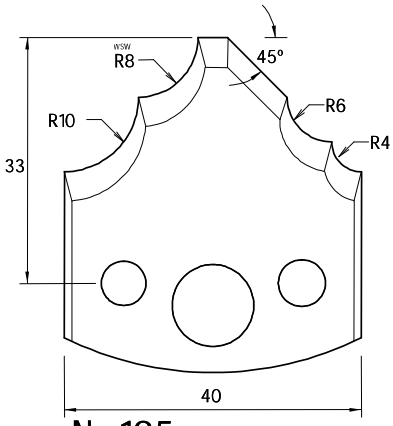

Nr.125

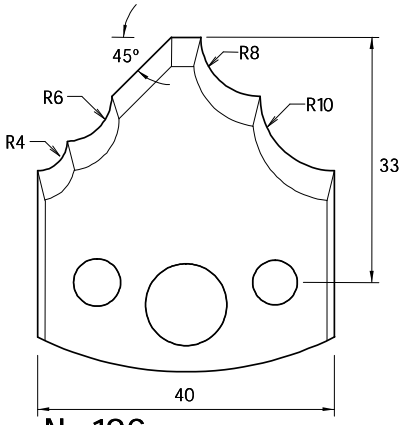

Nr.126

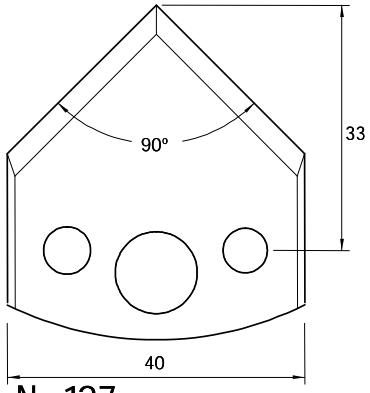

Nr.127

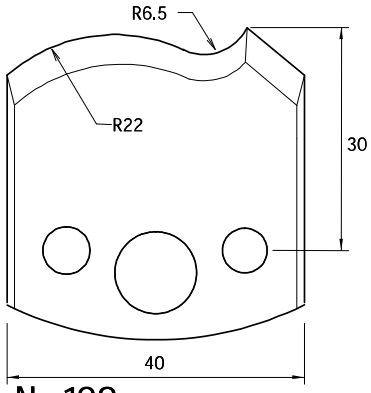

Nr.128

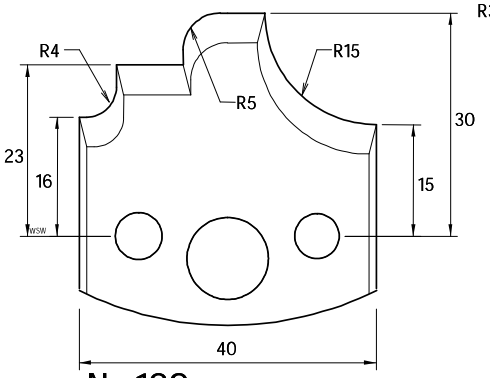

Nr.129

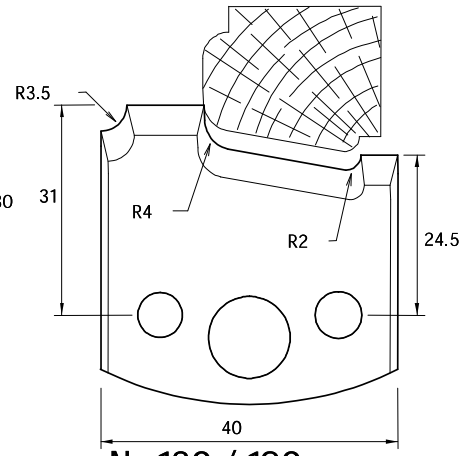

Nr.130 / 190

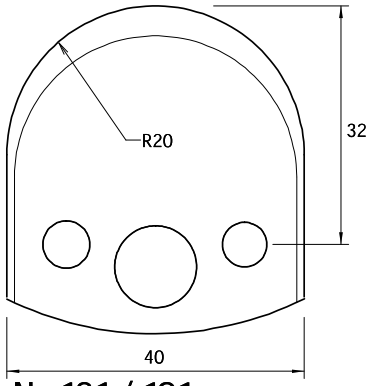

Nr.131 / 191

www.pfundt-berlin.com

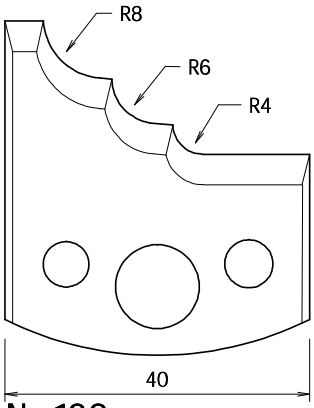

Nr.132

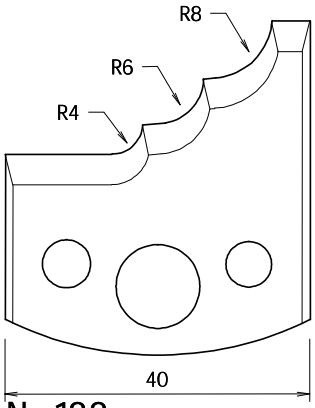

Nr.133

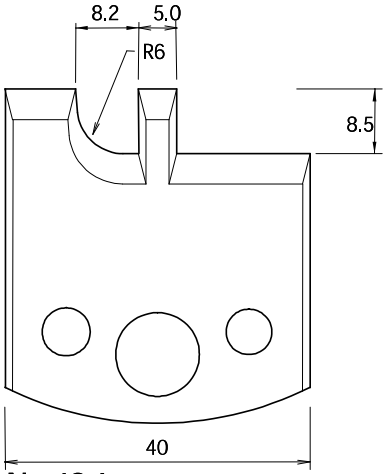

Nr.134

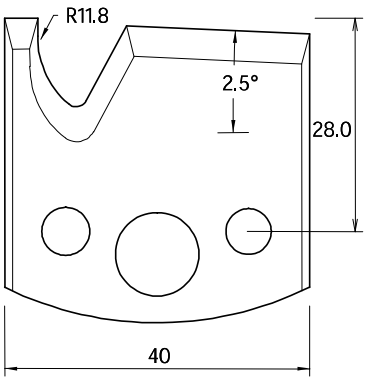

Nr.135

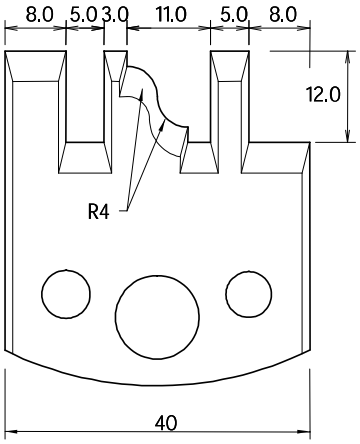

Nr. 136

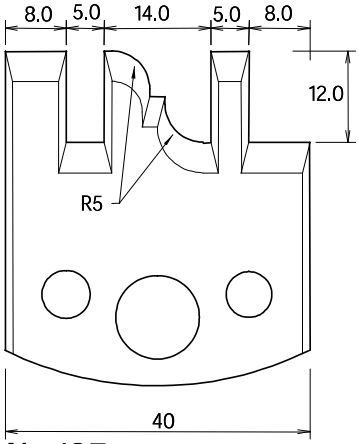

Nr.137

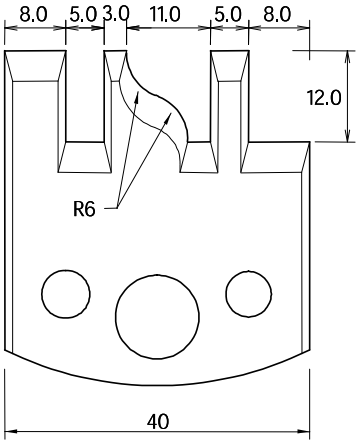

Nr. 138

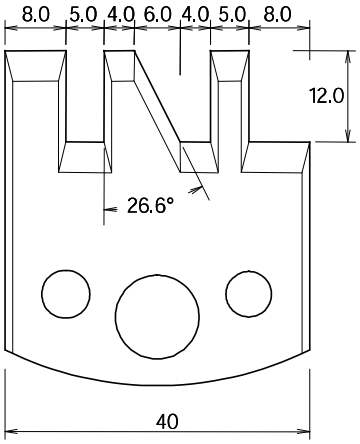

Nr.139

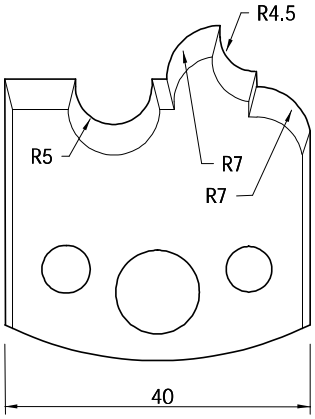

Nr.140

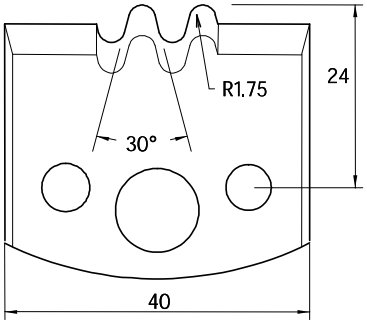

Nr.141

Profilmesser Nr. 170 - 178 - 40x4mm SP-Stahl und HS

www.pfundt-berlin.com

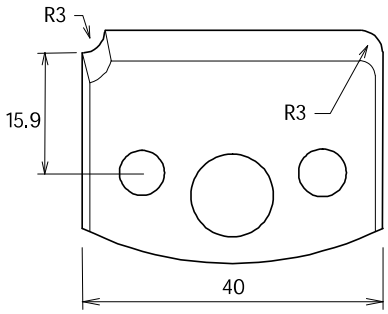

Nr.170

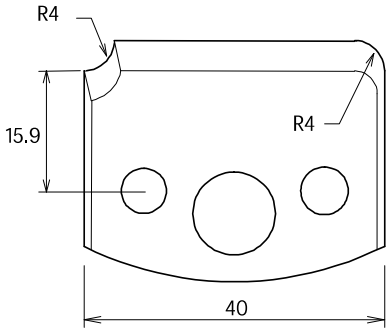

Nr.171

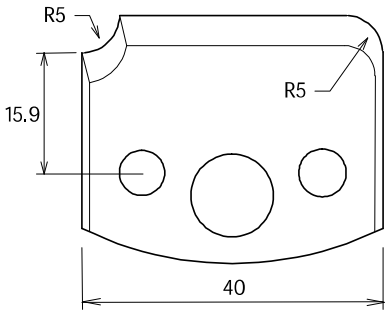

Nr.172

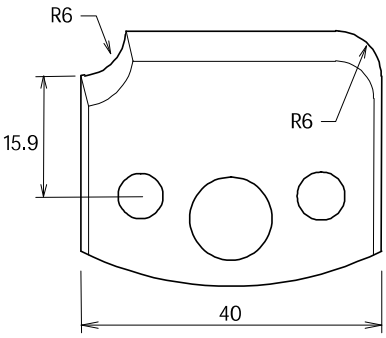

Nr.173

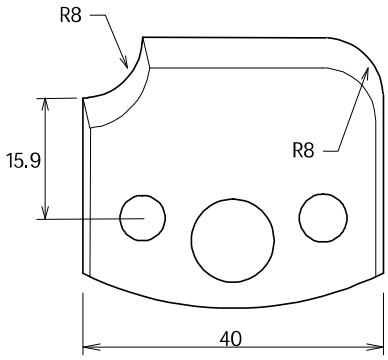

Nr.174

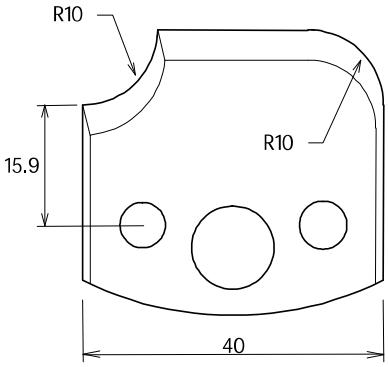

Nr.175

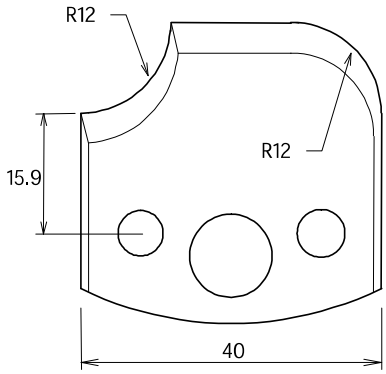

Nr.176

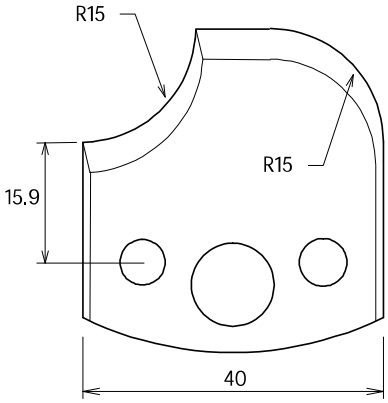

Nr.177

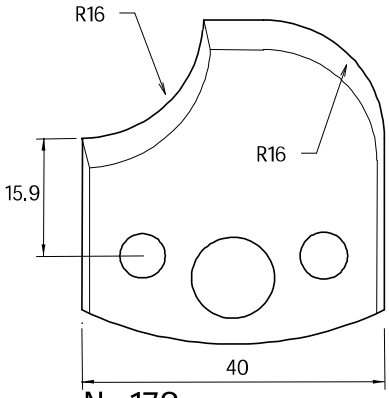

Nr.178

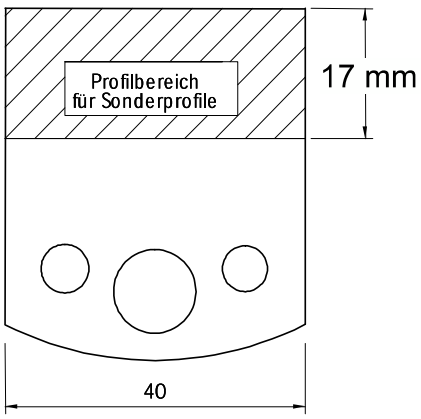

Messerblankett

Profilmesser Nr. 500 - 508 - 50x4mm SP-Stahl und HS

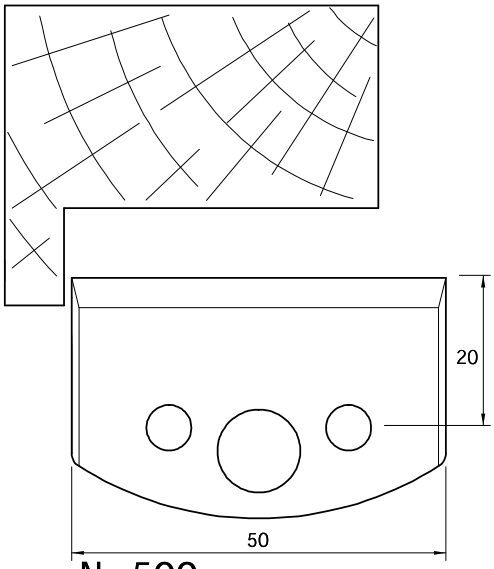

Nr.500

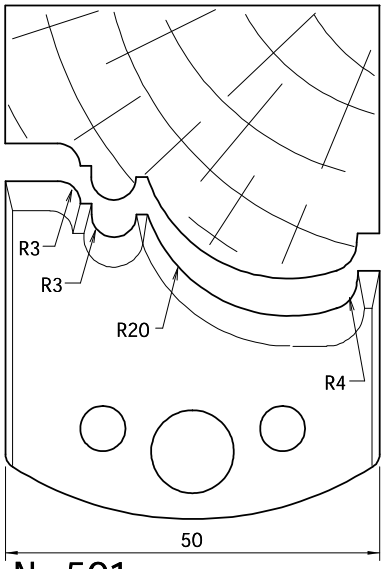

Nr.501

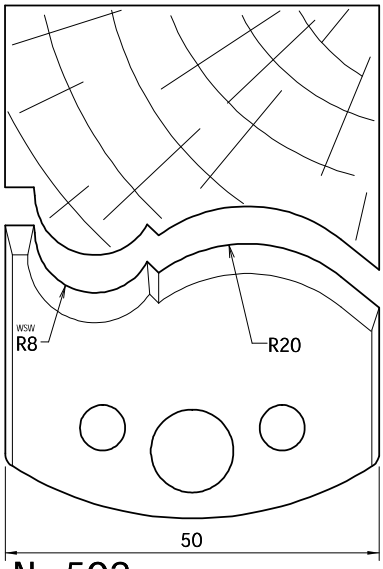

Nr.502

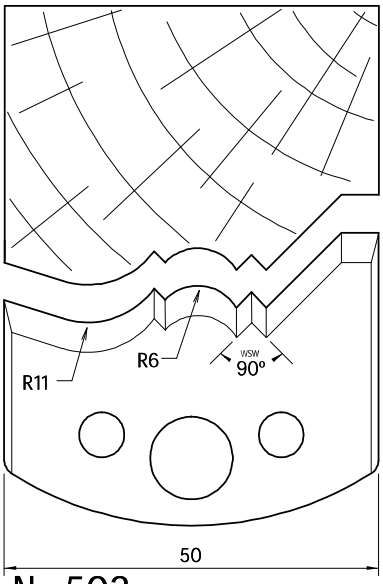

Nr.503

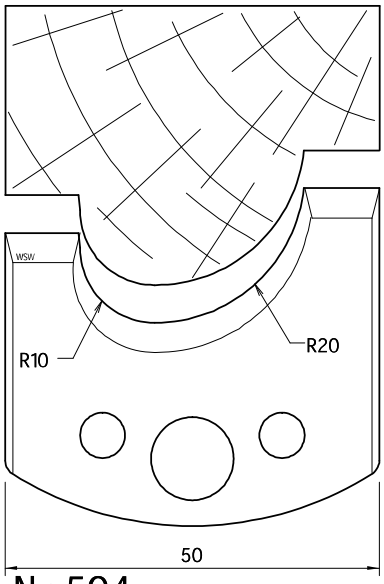

Nr.504

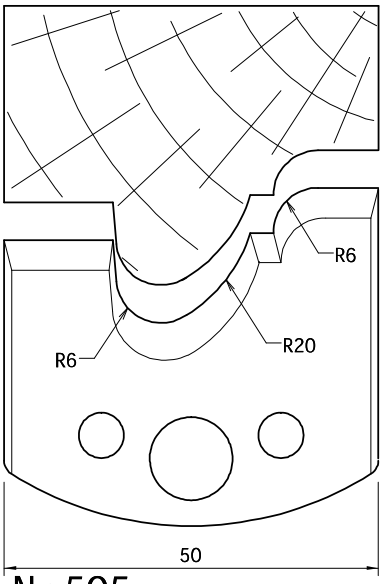

Nr.505

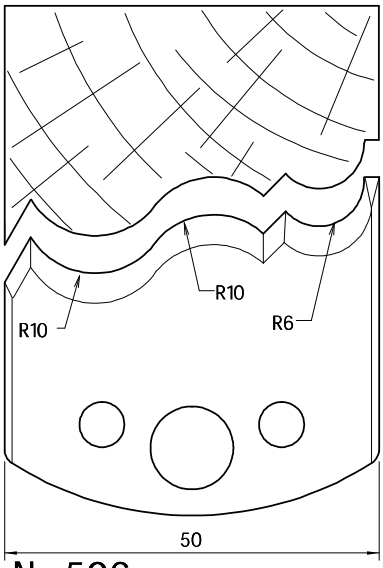

Nr.506

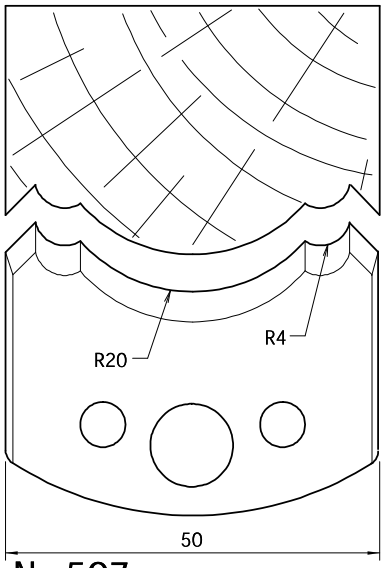

Nr.507

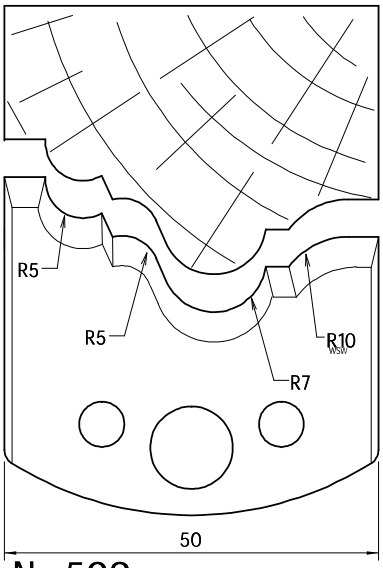

Nr.508

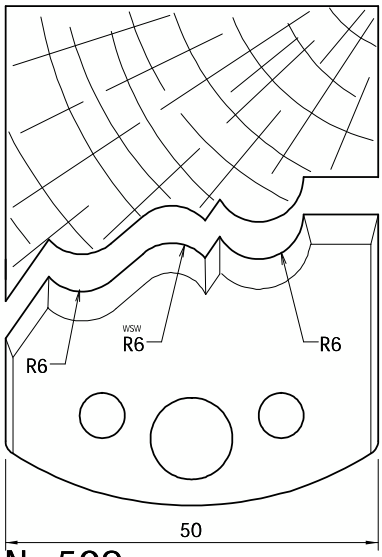

Nr.509

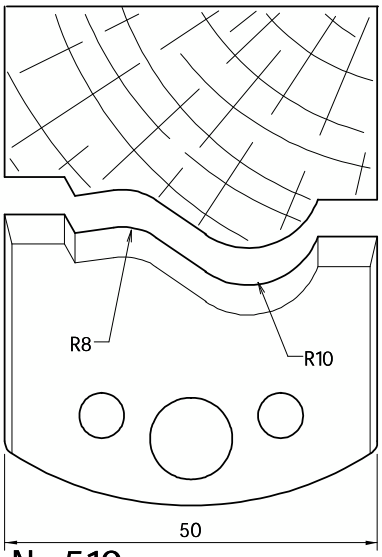

Nr.510

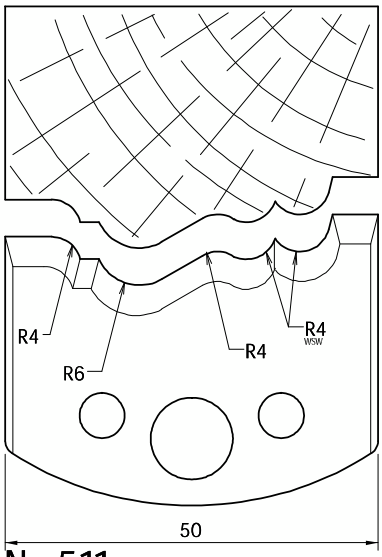

Nr.511

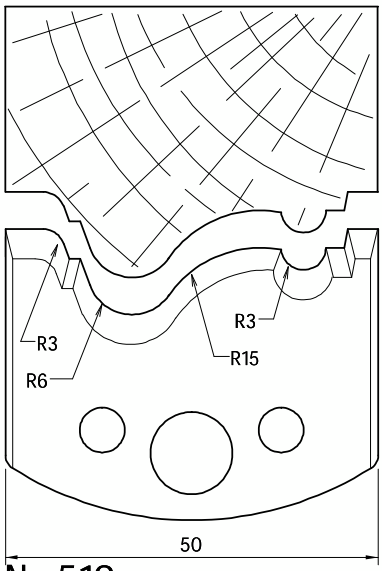

Nr.512

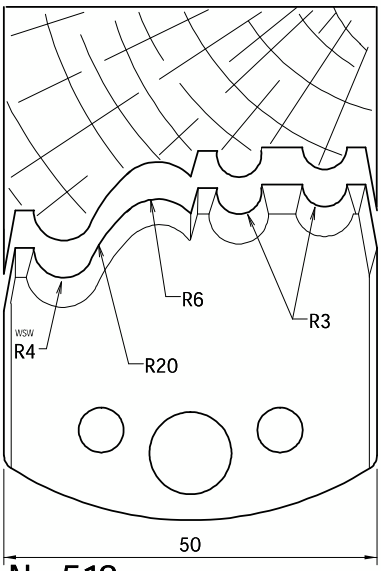

Nr.513

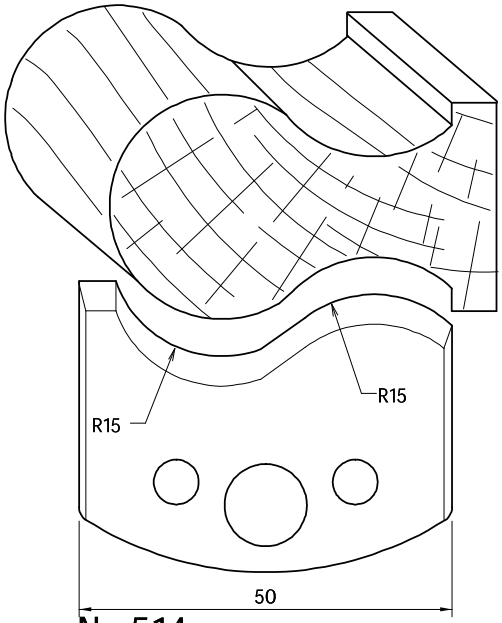

Nr.514

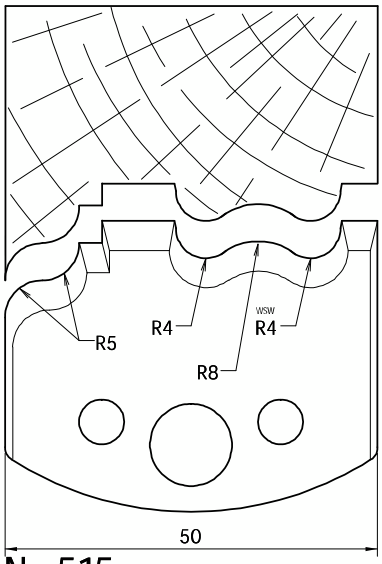

Nr.515

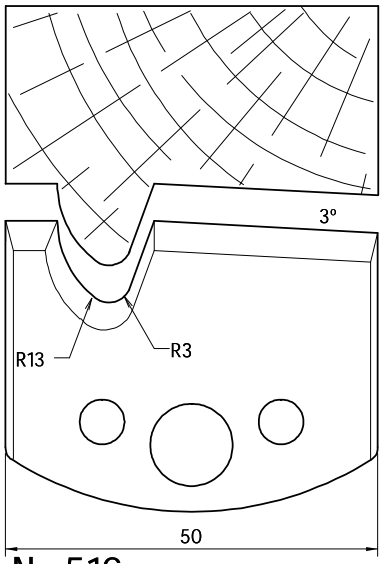

Nr.516

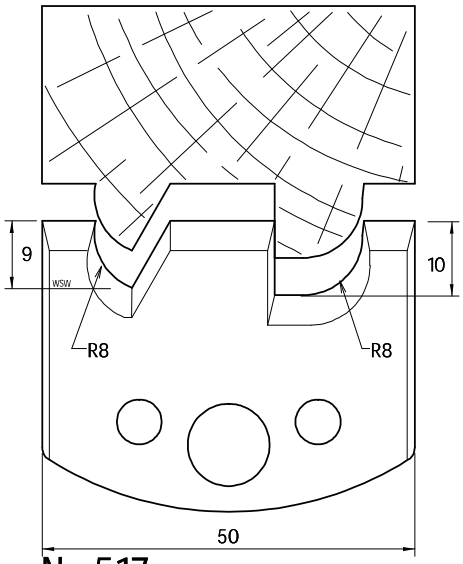

Nr.517

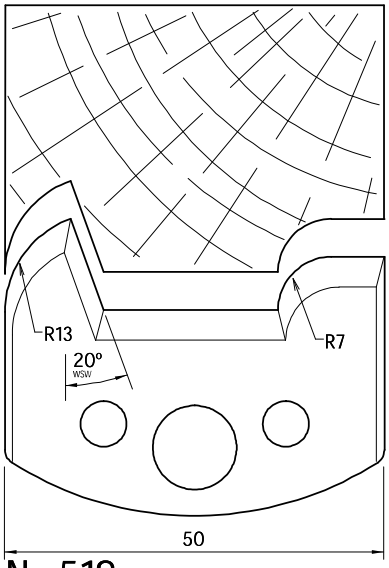

Nr.518

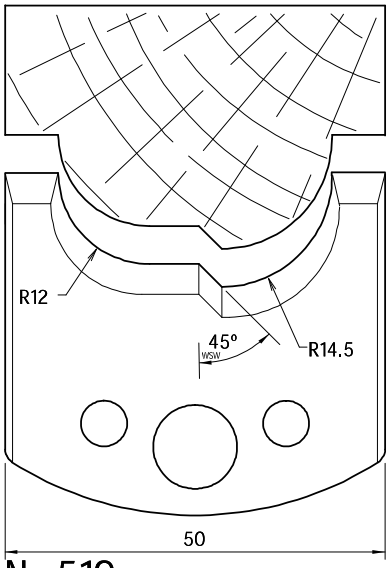

Nr.519

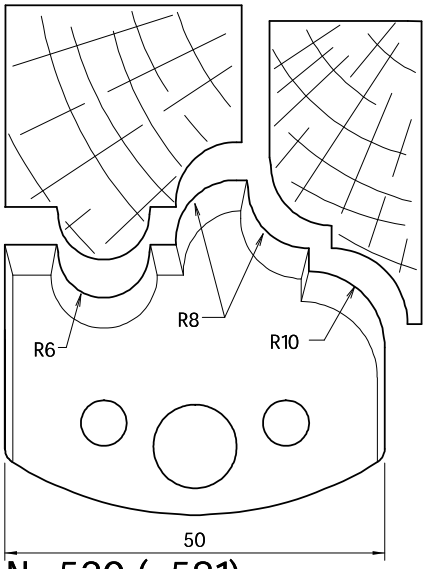

Nr.520 (=581)

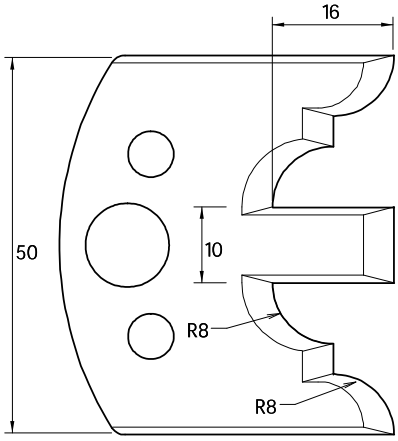

Nr.522 (=582)

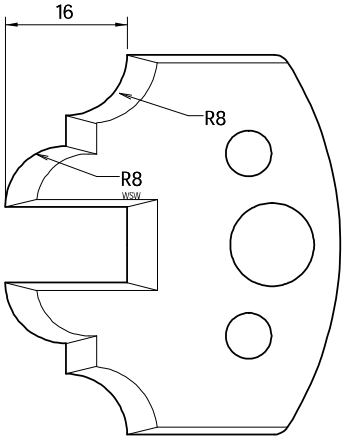

Nr.523 (=583)

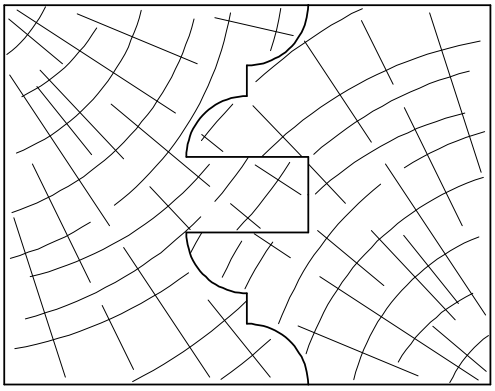

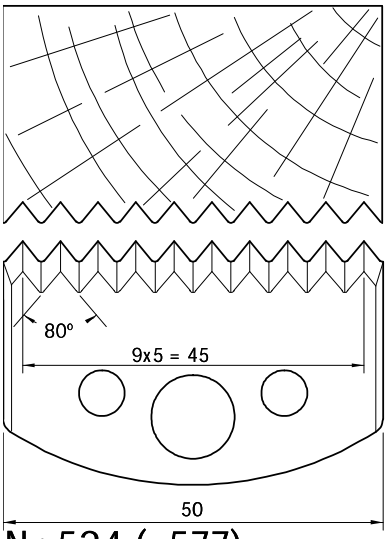

Nr.524 (=577)

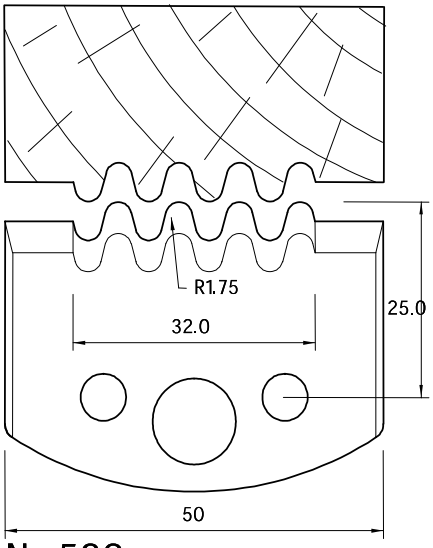

Nr.532

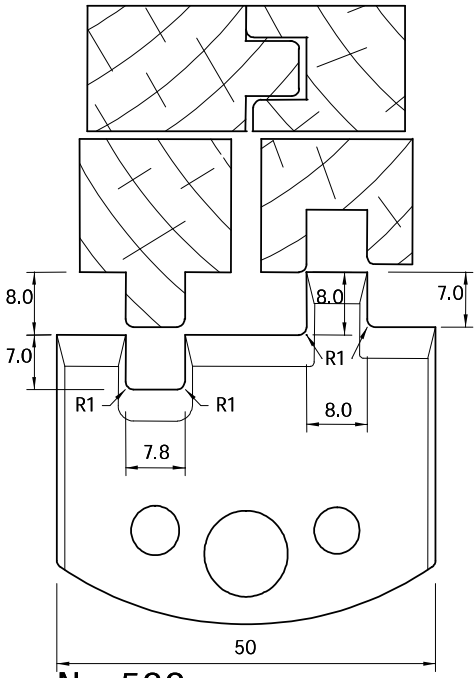

Nr. 533

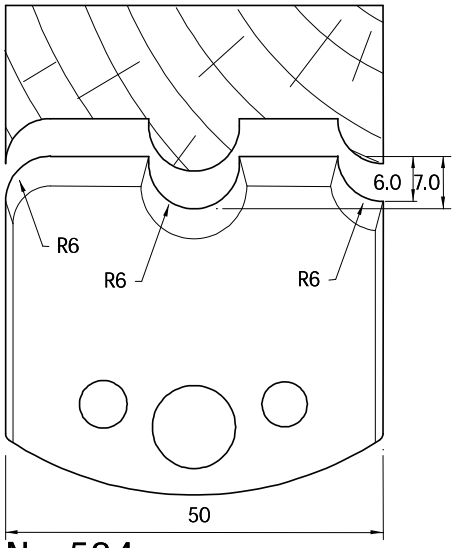

Nr. 534

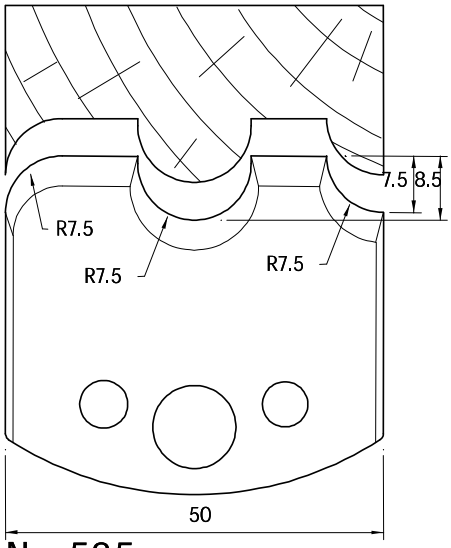

Nr. 535

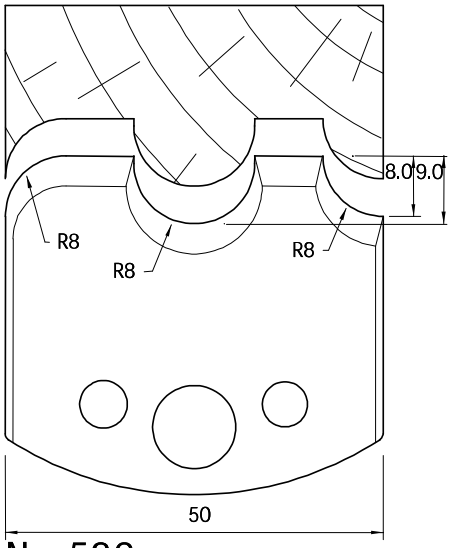

Nr. 536

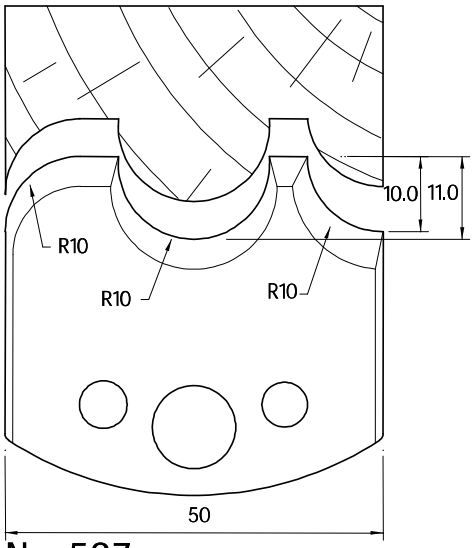

Nr. 537

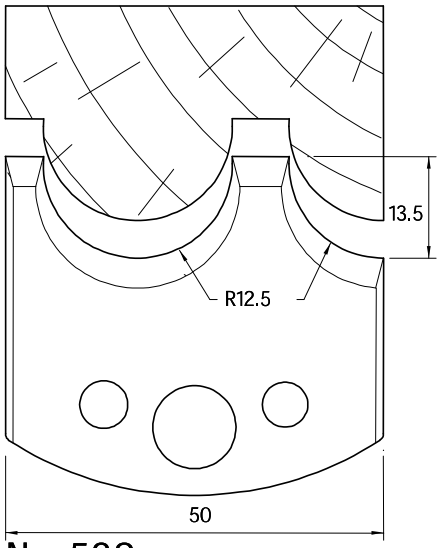

Nr. 538

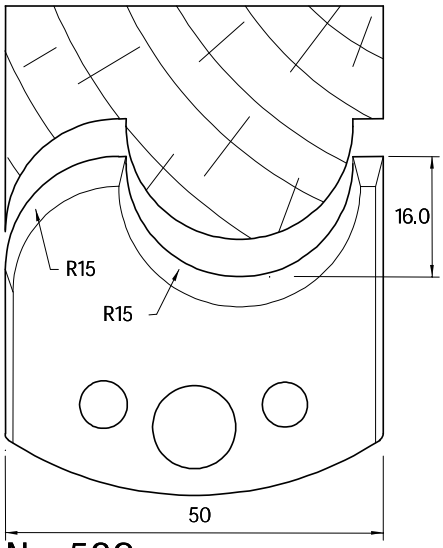

Nr. 539

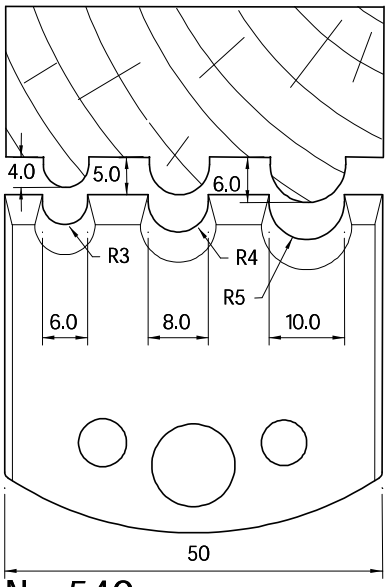

Nr. 540

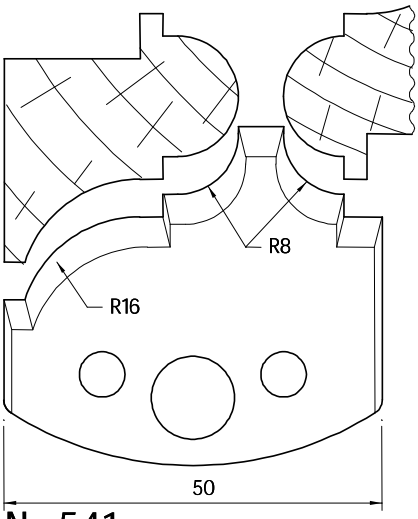

Nr.541

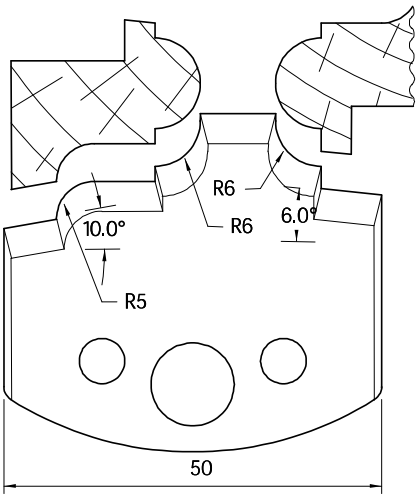

Nr.542

Profilmesser Nr. 543 - 551 - 50x4mm SP-Stahl und HS

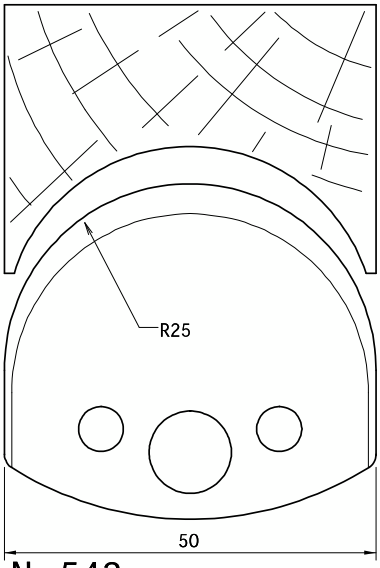

Nr.543

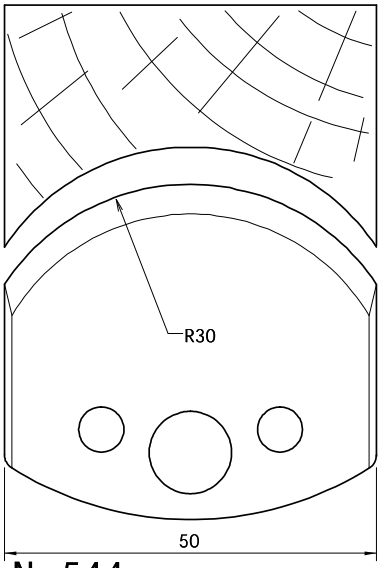

Nr.544

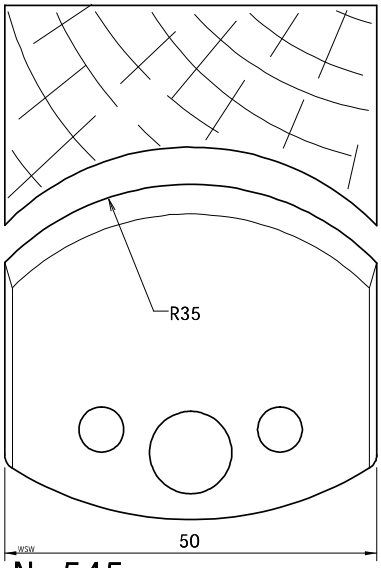

Nr.545

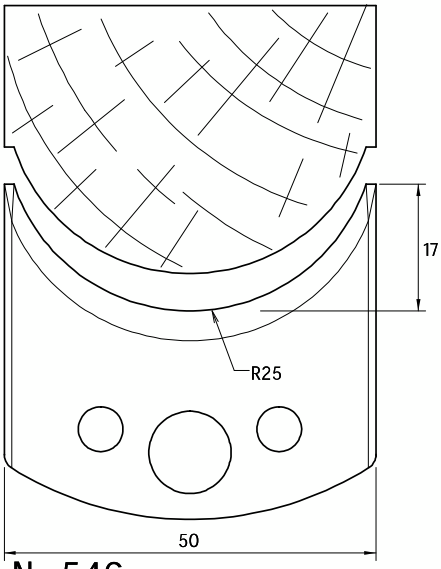

Nr.546

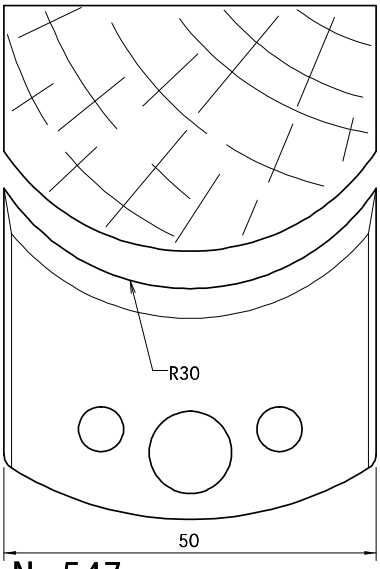

Nr.547

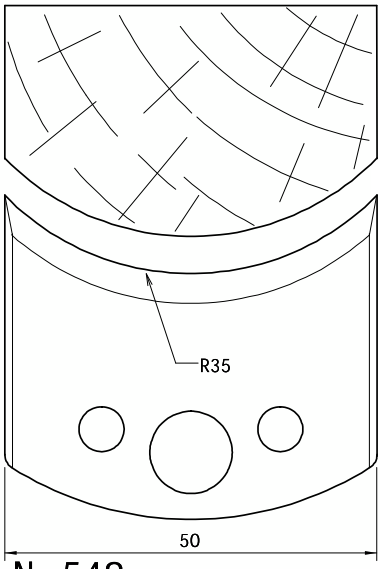

Nr.548

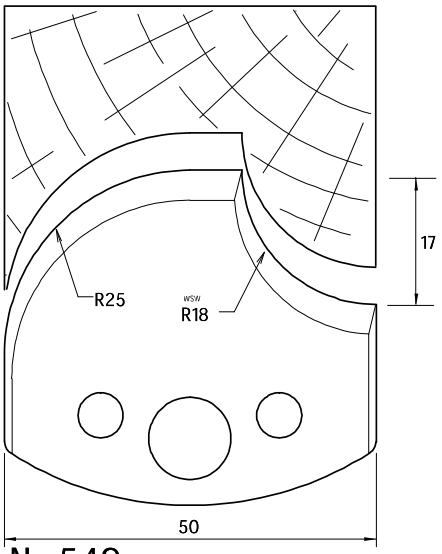

Nr.549

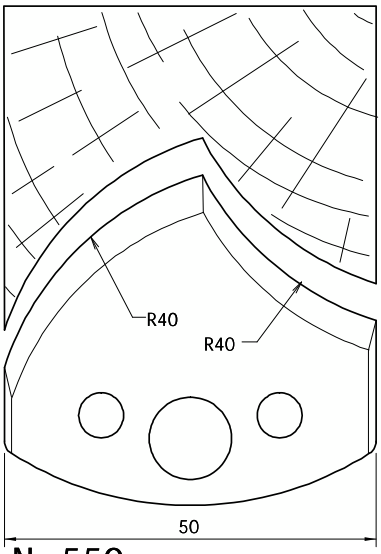

Nr.550

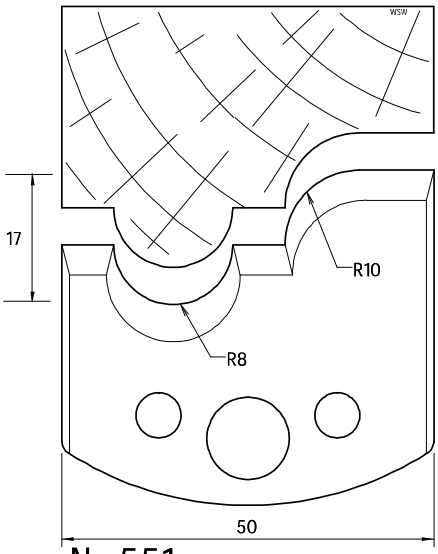

Nr.551

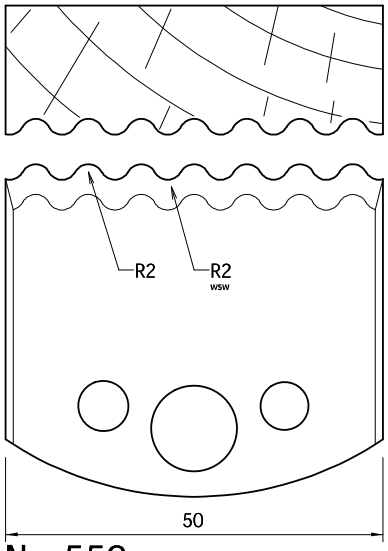

Nr. 552

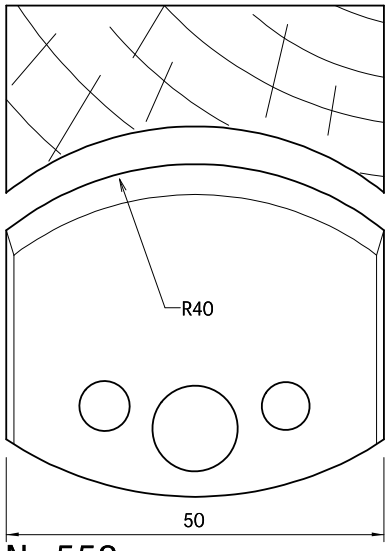

Nr.553

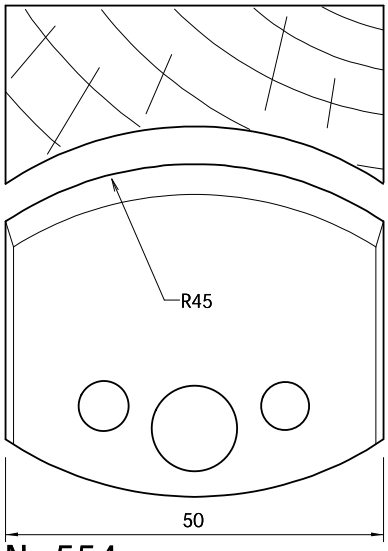

Nr.554

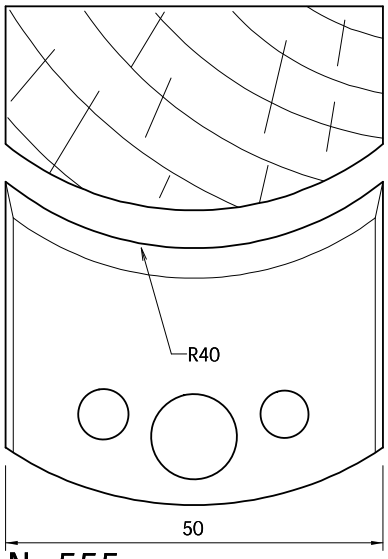

Nr.555

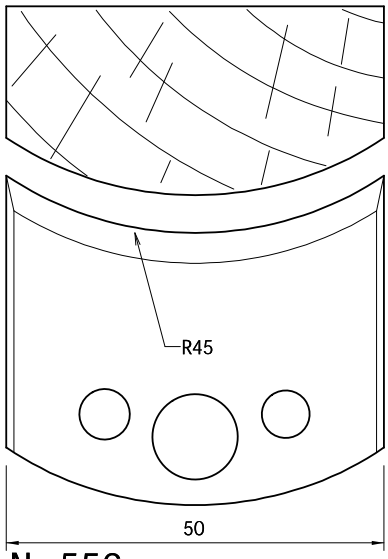

Nr.556

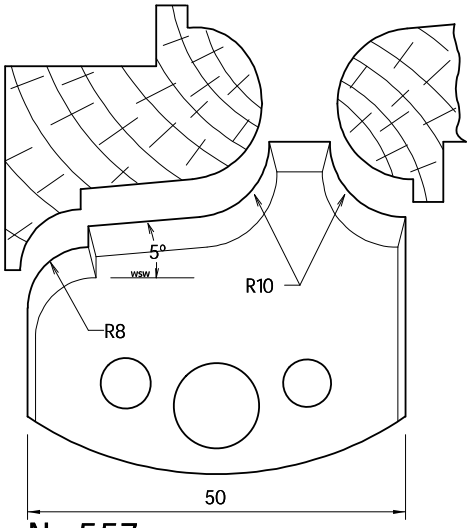

Nr.557

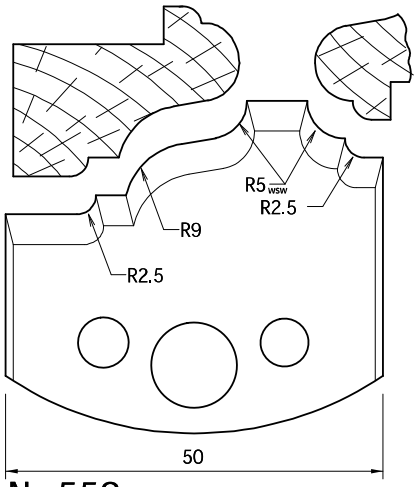

Nr.558

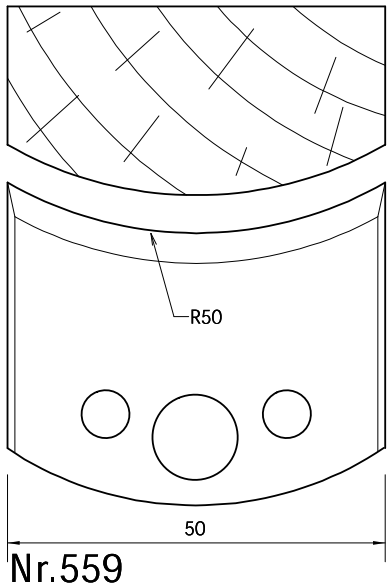

Nr.559

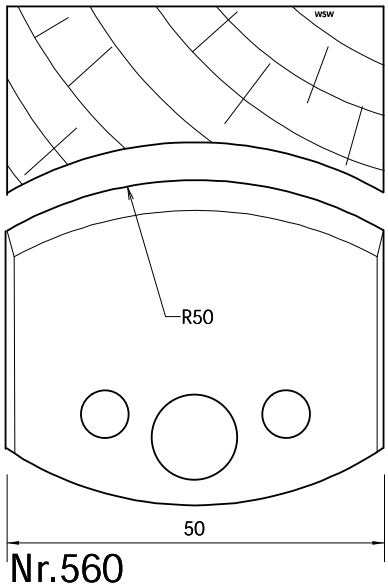

Nr.560

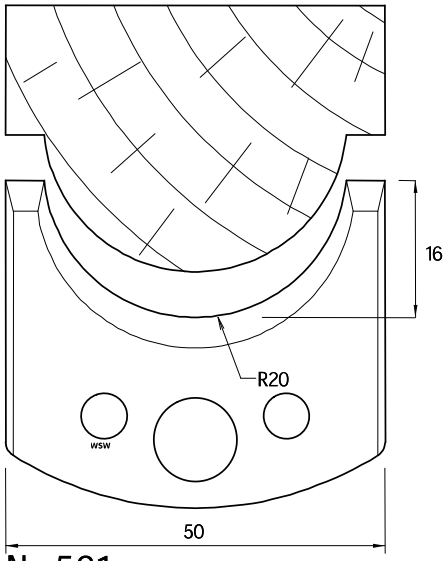

Nr.561

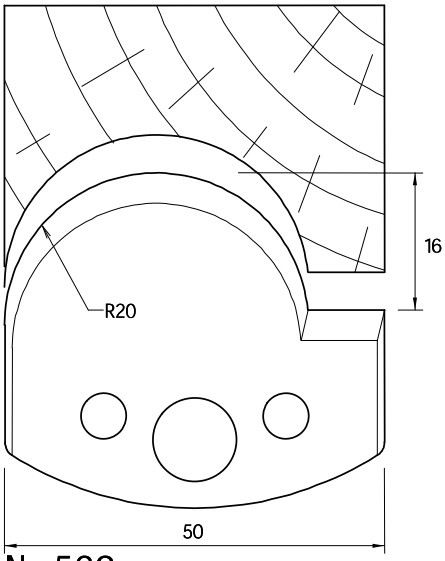

Nr.562

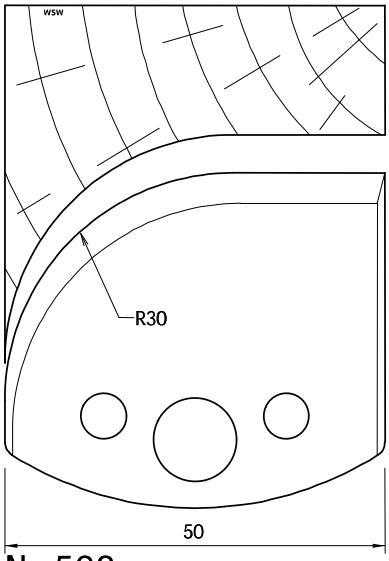

Nr.563

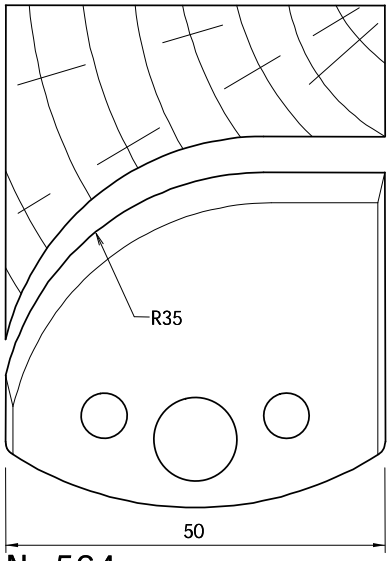

Nr.564

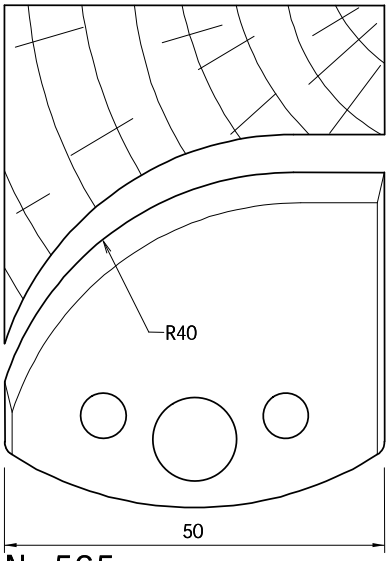

Nr.565

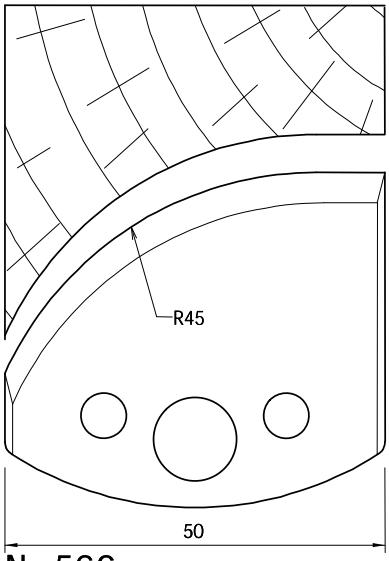

Nr.566

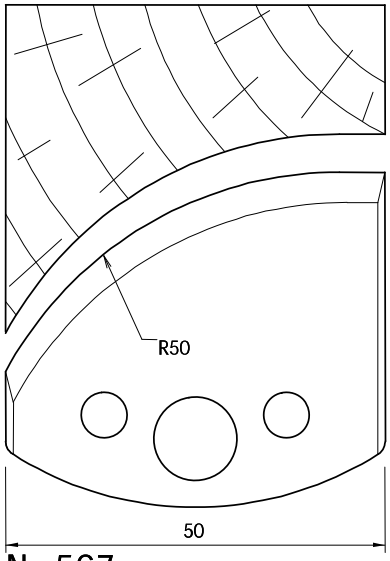

Nr.567

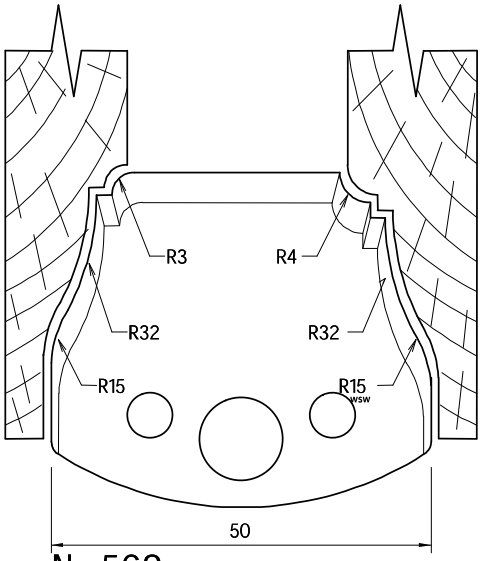

Nr.568

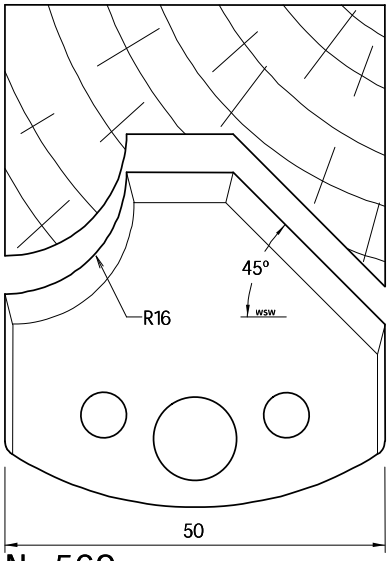

Nr.569

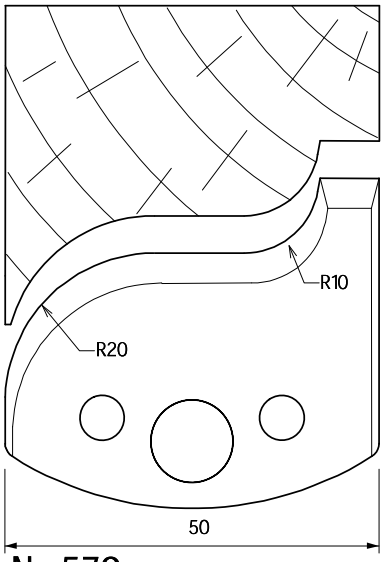

Nr.570

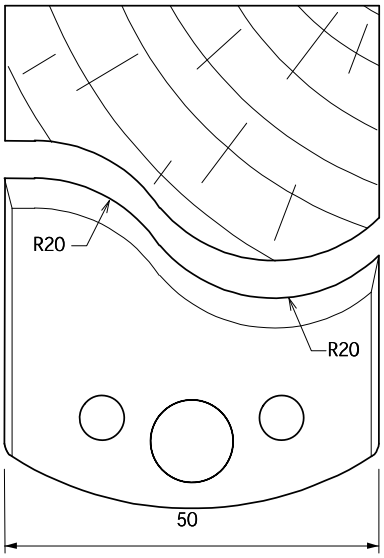

Nr.571

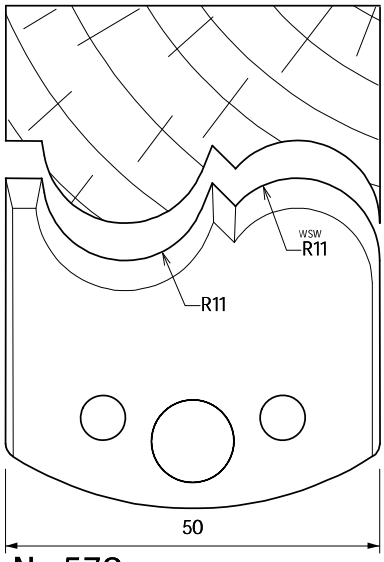

Nr.572

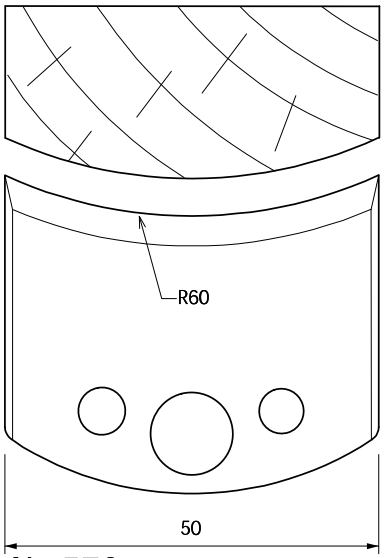

Nr.573

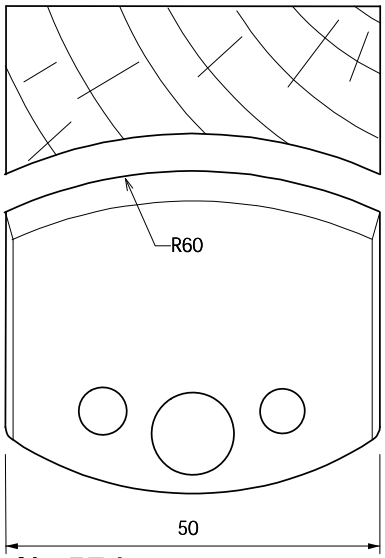

Nr.574

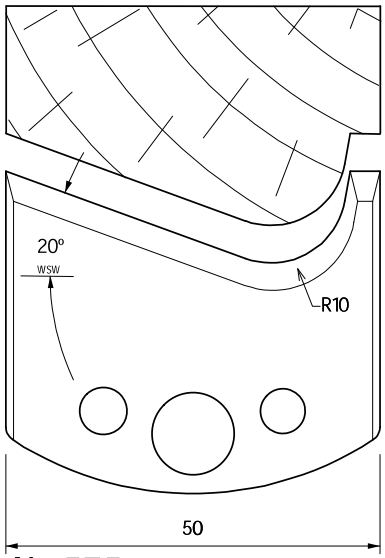

Nr.575

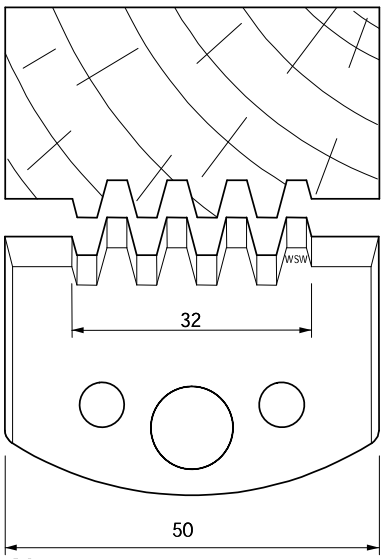

Nr.576

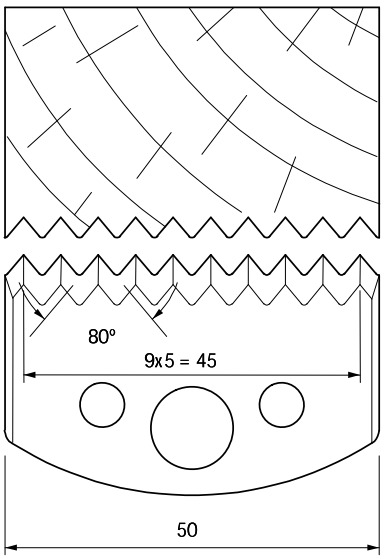

Nr.577

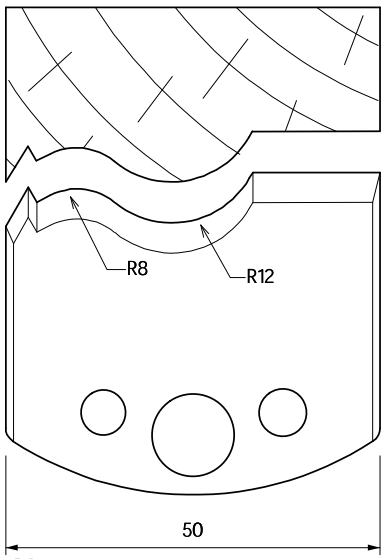

Nr.578

Profilmesser Nr. 579 - 584 - 50x4mm SP-Stahl und HS

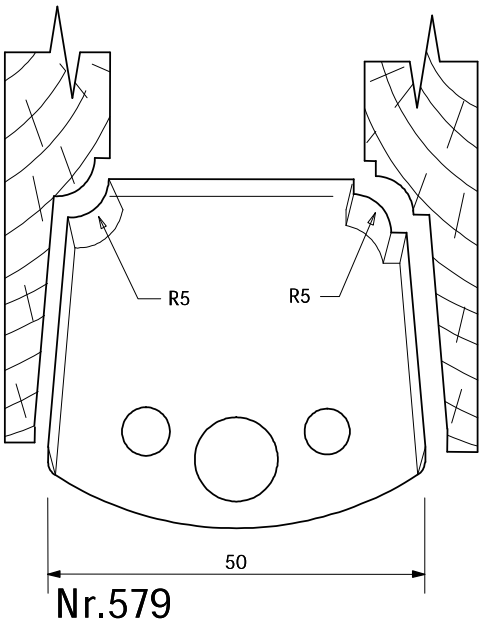

Nr.579

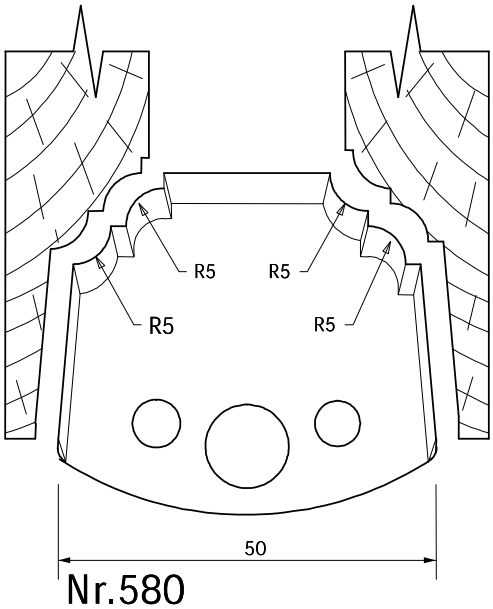

Nr.580

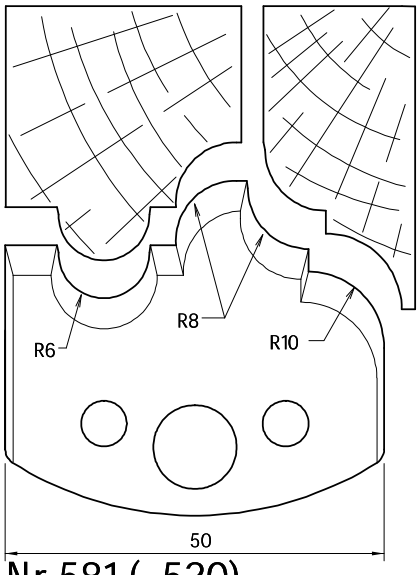

Nr.581 (=520)

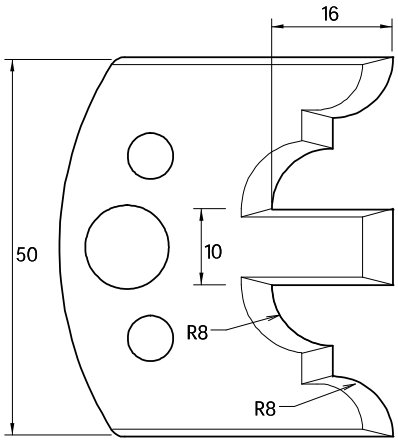

Nr.582 (=522)

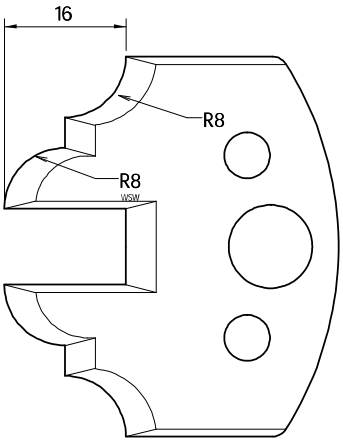

Nr.583 (=523)

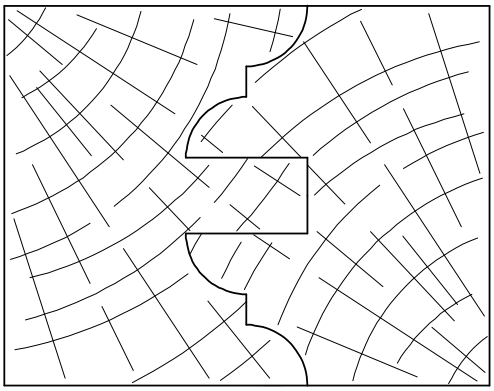

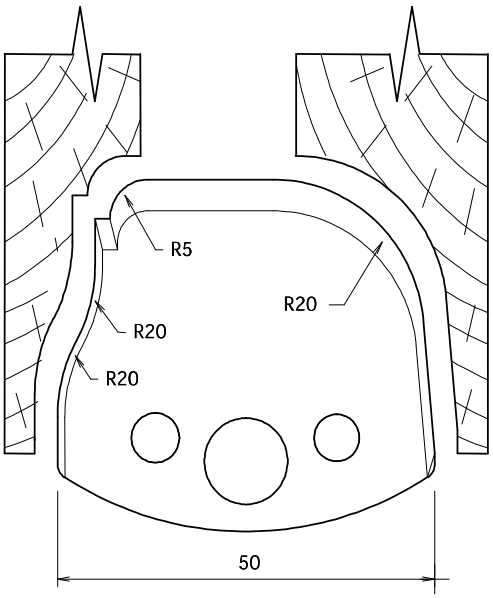

Nr.584

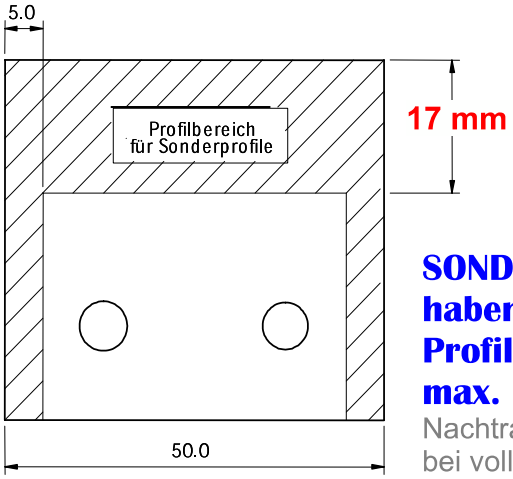

SONDER-Profilmesser haben leider nur eine Profilausladung von max. 17mm!

Nachträgliches Nachschärfen bei voller Profiltiefe unzulässig...